(pl)
INSTRUKCJA OBSŁUGI ORYGINALNA

Wyrywacz do chwastów, składany

39-222

39-222

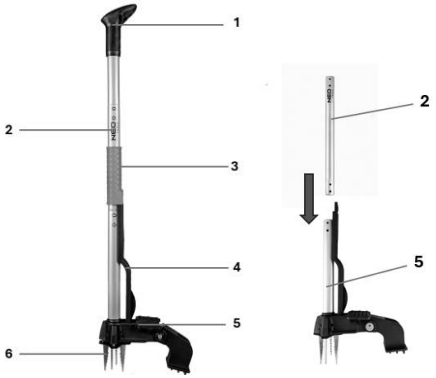

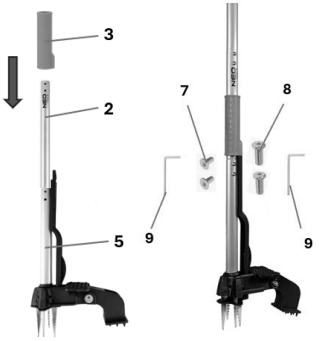



Uwaga! Przed przystąpieniem do użytkowania należy uważnie przeczytać niniejszą instrukcję i zachować ją do dalszego wykorzystania.

- Narzędzie należy używać wyłącznie zgodnie z jego przeznaczeniem, do usuwania chwastów z podłoża.
- Nie wkładaj dłoni w pobliże części roboczej podczas zagłębiania jej w grunt.
- Zachowa stabilną pozycję ciała i pewne podparcie stóp.
- Nie stosuj nadmiernej siły podczas pracy.
- Nie używaj narzędzia do podważania kamieni, korzeni drzew, płyt betonowych ani innych twardych obiektów.
- Zachowaj bezpieczną odległość od osób postronnych, szczególnie dzieci.

OBJAŚNIENIE ZASTOSOWANYCH PIKTOGRAMÓW.



1 2 3

1.Przeczytaj instrukcję obsługi, przestrzegaj ostrzeżeń i warunków bezpieczeństwa w niej zawartych!
2.Znak certyfikacji EAC.
3.Znak certyfikacji rynku ukraińskiego

OPIS ELEMENTÓW GRAFICZNYCH

Oznaczenie	Element
1	Uchwyt górny (rękojeść)
2	Trzonek (rura nośna)
3	Uchwyt pomocniczy z powłoką antypoślizgową
4	Dźwignia mechanizmu wyrzutu chwastów
5	Pedał nożny
6	Głowica robocza z pazurami chwytającymi
7	Śruby M5 z gniazdem sześciokątnym (typ A)
8	Śruby M5 z gniazdem sześciokątnym (typ B)
9	Klucz imbusowy

PRZEZNACZENIE URZĄDZENIA

Wyrywacz chwastów z 3-częściowym trzonkiem model 39-222 przeznaczony jest do ręcznego usuwania chwastów wraz z korzeniami z trawników, rabat kwiatowych, grządek oraz innych terenów zielonych. Narzędzie umożliwia usuwanie niepożądanej roślinności bez konieczności stosowania środków chemicznych.

ZASTOSOWANIE

- usuwanie chwastów o głębokim systemie korzeniowym (np. mniszek lekarski, babka, osty),
- pielęgnacja trawników bez uszkadzania darni,
- utrzymanie rabat, ogródków przydomowych i warzywników,
- ekologiczne zwalczanie chwastów bez użycia herbicydów.

SPOSÓB UŻYTKOWANIA

- Ustaw głowicę urządzenia nad chwastem.
- Wbij zęby głowicy w podłoże wokół korzenia.
- Dociśnij uchwyt i obróć narzędzie w celu uchwycenia korzenia.
- Wyciągnij chwast z ziemi wraz z systemem korzeniowym.
- Usuń wyciągniętą roślinę z głowicy narzędzia.

OGRANICZENIA UŻYTKOWANIA

- Urządzenie nie jest przeznaczone do spulchniania gleby ani prac ziemnych.
- Nie należy używać narzędzia do podważania kamieni, korzeni drzew ani innych twardych obiektów.
- Narzędzie powinno być używane wyłącznie zgodnie z jego przeznaczeniem

Przed wyrzuceniem opakowania należy sprawdzić, czy wszystkie części zostały wyjęte. Niektóre elementy mogą znajdować się wewnątrz materiałów zabezpieczających.

MONTAŻ

Krok 1. Montaż głowicy i środkowego trzonka

- Wsuń dolny koniec środkowej części trzonka do rury stalowej głowicy roboczej.
- Wyrównaj otwory montażowe obu elementów.
- Za pomocą klucza imbusowego **(9)** zamocuj śruby **(7), (8)**
- Dokładnie dokręć połączenie, aby zapewnić stabilność konstrukcji.

Krok 2. Montaż uchwytu pomocniczego

- Nasuń uchwyt pomocniczy **(3)** na środkową część trzonka **(2)**.
- Ustaw uchwyt w wygodnej pozycji roboczej.

Krok 3. Montaż górnego uchwytu

- Nasuń górny uchwyt **(1)** na górny koniec środkowej części trzonka **(2)**.
- Wyrównaj otwory montażowe.
- Za pomocą klucza imbusowego **(9)** zamocuj śruby **(7), (8)**.
- Dokręć wszystkie elementy montażowe.

KONTROLA PO MONTAŻU

Przed rozpoczęciem pracy należy sprawdzić:

- poprawność osadzenia wszystkich elementów,
- dokręcenie wszystkich śrub,
- stabilność uchwytów i trzonka,
- brak luzów w połączeniach.

Po wykonaniu powyższych czynności wyrywacz chwastów jest gotowy do użycia.

„GTX Poland Spółka z ograniczoną odpowiedzialnością" Spółka komandytowa z siedzibą w Warszawie, ul. Pograniczna 2/4 (dalej: „GTX Poland ") informuje, iż wszelkie prawa autorskie do treści niniejszej instrukcji (dalej: „Instrukcja"), w tym m.in. jej tekstu, zamieszczonych fotografii, schematów, rysunków, a także jej kompozycji, należą wyłącznie do GTX Poland i podlegają ochronie prawnej zgodnie z ustawą z dnia 4 lutego 1994 roku, o prawie autorskim i prawach pokrewnych (tj. Dz. U. 2006 Nr 90 Poz 631 z późn. zm.). Kopiowanie, przetwarzanie, publikowanie, modyfikowanie w celach komercyjnych całości Instrukcji jak i poszczególnych jej elementów, bez zgody GTX Poland wyrażonej na piśmie, jest surowo zabronione i może spowodować pociągnięcie do odpowiedzialności cywilnej i karnej.

GWARANCJA I SERWIS

Warunki gwarancji oraz opis postępowania w przypadku reklamacji zawarte są w załączonej do produktu Karcie Gwarancyjnej.

Serwis Centralny GTX Service Sp. z o.o. Sp.k.
ul. Pograniczna 2/4 tel. +48 22 364 53 50 02-285 Warszawa e-mail bok@gtxservice.com
Sieć Punktów Serwisowych do napraw gwarancyjnych i pogwarancyjnych dostępna na platformie internetowej gtxservice.com
Zeskanuj QR kod i wejdź na gtxservice.com

GTX SERVICE
CIRCULAR ECONOMY SOLUTIONS

(en)
TRANSLATION OF THE ORIGINAL INSTRUCTIONS

Weed puller, foldable

39-222

Warning! Before use, please read
read this manual carefully and keep it for future
future reference.

- The tool must only be used for its intended purpose: to remove weeds from the ground.
- Do not place your hands near the working part whilst driving it into the ground.
- Maintain a stable body position and keep your feet firmly planted.
- Do not use excessive force whilst working.
- Do not use the tool to pry up stones, tree roots, concrete slabs or other hard objects.
- Keep a safe distance from bystanders, particularly children.

EXPLANATION OF THE PICTOGRAMS USED.



1 **2** **3**

1. Read the user manual and follow the warnings and safety instructions contained therein!
2. EAC certification mark.
3. Ukrainian market certification mark

DESCRIPTION OF GRAPHIC ELEMENTS

Symbol	Element
1	Upper grip (handle)
2	Shaft (support tube)
3	Auxiliary handle with non-slip coating
4	Weed ejection lever
5	Foot pedal
6	Working head with gripping claws
7	M5 hexagon socket screws (type A)
8	M5 hexagon socket screws (type B)
9	Allen key

INTENDED USE OF THE DEVICE

The Model 39-222 weed puller with a 3-piece handle is designed for the manual removal of weeds, roots and all, from lawns, flower beds, vegetable patches and other green spaces. The tool enables the removal of unwanted vegetation without the need for chemical treatments.

APPLICATION

- removing weeds with deep root systems (e.g. dandelions, plantain, thistles),
- lawn maintenance without damaging the turf,
- maintenance of flowerbeds, garden plots and vegetable patches,
- environmentally friendly weed control without the use of herbicides.

INSTRUCTIONS FOR USE

- Position the tool head over the weed.
- Drive the tines of the head into the ground around the root.
- Press down on the handle and turn the tool to grip the root.
- Pull the weed out of the ground along with its root system.
- Remove the extracted plant from the tool head.

LIMITATIONS OF USE

- The tool is not intended for loosening soil or earthworks.
- Do not use the tool to pry up stones, tree roots or other hard objects.
- The tool should only be used for its intended purpose

Before disposing of the packaging, check that all parts have been removed. Some components may be contained within the protective packaging.

ASSEMBLY

Step 1. Assembling the head and the centre shaft

- Insert the lower end of the centre shaft into the steel tube of the working head.
- Align the mounting holes on both components.
- Using an Allen key **(9),** tighten the screws **(7) and (8)**
- Tighten the connection thoroughly to ensure the structure is stable.

Step 2. Fitting the auxiliary handle

- Slide the auxiliary handle **(3)** onto the middle section of the shaft **(2)**.
- Adjust the handle to a comfortable working position.

Step 3. Fitting the upper handle

- Slide the upper handle **(1)** onto the upper end of the central section of the shaft **(2)**.
- Align the mounting holes.
- Use an Allen key **(9)** to tighten the screws **(7) and (8)**.
- Tighten all the mounting components.

POST-INSTALLATION CHECK

Before starting work, check:

- that all components are correctly fitted,
- that all screws are tightened,
- that the handles and shaft are stable,
- that there is no play in the joints.

Once the above steps have been completed, the weed puller is ready for use.

'GTX Poland Spółka z ograniczoną odpowiedzialnością' Limited Partnership, with its registered office in Warsaw, ul. Pograniczna 2/4 (hereinafter: 'GTX Poland'), hereby informs that all copyright in the content of this manual (hereinafter: 'Manual'), including, amongst other things, its text, photographs, diagrams, illustrations, as well as its layout, belong exclusively to GTX Poland and are protected by law in accordance with the Act of 4 February 1994 on Copyright and Related Rights (i.e. Journal of Laws 2006 No. 90, item 631, as amended). Copying, processing, publishing or modifying the Manual in its entirety or any of its individual elements for commercial purposes without the written consent of GTX Poland is strictly prohibited and may result in civil and criminal liability.