NEO TOOLS

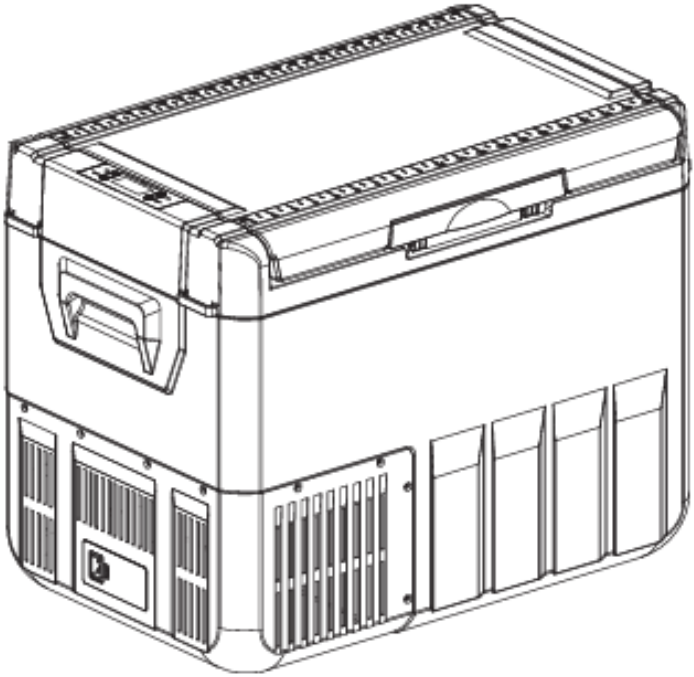

63-193

PRODUKT NAPRAWIALNY
REPARABLE PRODUCT

D.1126

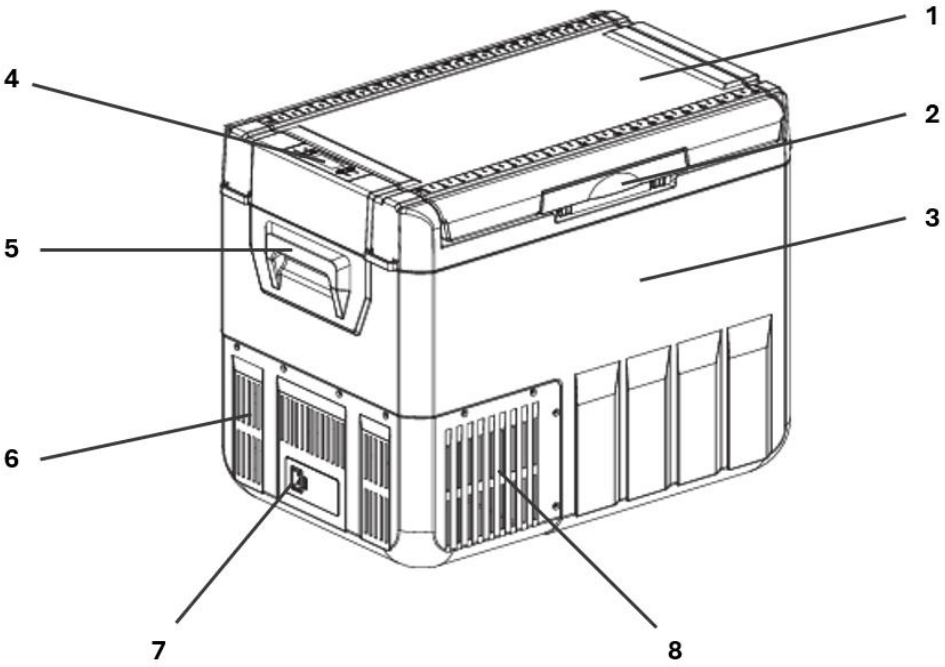
1
2
3
4
5
6
7
8

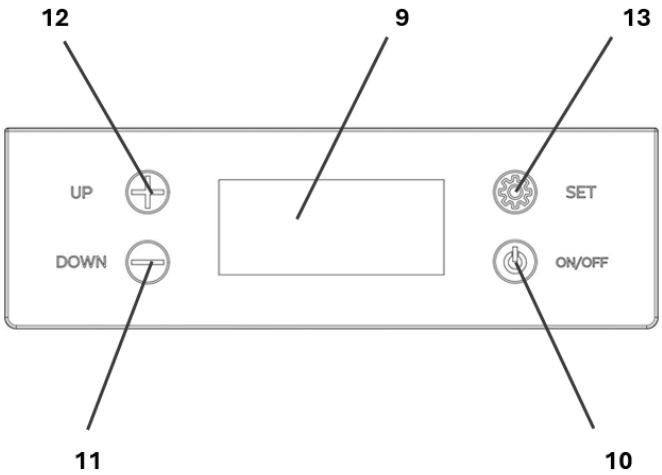
12
9
13
UP
SET
DOWN
ON/OFF
11
10

(pl) INSTRUKCJA OBSŁUGI ORYGINALNA 4
(en) TRANSLATION OF THE ORIGINAL INSTRUCTIONS 5
(uk) ПЕРЕКЛАД ОРИГІНАЛЬНИХ ІНСТРУКЦІЙ 7
(ro) TRADUCEREA INSTRUCȚIUNILOR ORIGINALE 9
(hu) AZ EREDETI HASZNÁLATI ÚTMUTATÓ FORDÍTÁSA 11
(it) TRADUZIONE DELLE ISTRUZIONI ORIGINALI 13
(fr) TRADUCTION DES INSTRUCTIONS ORIGINALES 15
(de) ÜBERSETZUNG DER ORIGINALANLEITUNG 17
(ru) ПЕРЕВОД ОРИГИНАЛЬНЫХ ИНСТРУКЦИЙ 19
(cs) PŘEKLAD PŮVODNÍHO NÁVODU 21
(sk) PREKLAD PÔVODNÝCH NÁVODOV 23
(hr) PRIJEVOD ORIGINALNIH UPUTSTAVA 25
(lt) ORIGINALŲ NAUDOJIMO INSTRUKCIJŲ VERTIMAS 27
(lv) ORIGINĀLO NORĀDĪJUMU TULKOJUMS 29
(sl) PREVOD IZVIRNIH NAVODIL 31
(bg) ПРЕВОД НА ОРИГИНАЛНИТЕ ИНСТРУКЦИИ 33
(sr) ПРЕВОД ОРИГИНАЛНИХ УПУТСТАВА 35
(el) ΜΕΤΑΦΡΑΣΗ ΤΩΝ ΑΡΧΙΚΩΝ ΟΔΗΓΙΩΝ 37
(nl) VERTALING VAN DE ORIGINELE INSTRUCTIES 39
(pt) TRADUÇÃO DAS INSTRUÇÕES ORIGINAIS 41
(es) TRADUCCIÓN DE LAS INSTRUCCIONES ORIGINALES 43
(et) ORIGINAALJUHENDITE TÕLGE 45

(pl)
INSTRUKCJA OBSŁUGI ORYGINALNA
Lodówka kompresorowa
63-193

UWAGA: PRZED PRZYSTĄPIENIEM DO UŻYTKOWANIA SPRZĘTU NALEŻY UWAŻNIE PRZECZYTAĆ NINIEJSZĄ INSTRUKCJĘ I ZACHOWAĆ JĄ DO DALSZEGO WYKORZYSTANIA.

SZCZEGÓŁOWE PRZEPISY BEZPIECZEŃSTWA

- Niniejszy sprzęt może być użytkowany przez dzieci w wieku co najmniej 8 lat i przez osoby o obniżonych możliwościach fizycznych, umysłowych i osoby o braku znajomości sprzętu, jeżeli zapewniony zostanie nadzór lub instruktaż odnośnie do użytkowania sprzętu w bezpieczny sposób, tak aby związane z tym zagrożenia były zrozumiałe. Dzieci nie powinny bawić się sprzętem. Dzieci bez nadzoru nie powinny wykonywać czyszczenia i konserwacji sprzętu.
- Dzieci w wieku od 3 do 8 lat mogą wkładać żywność do urządzenia chłodniczego i wyjmować ją z niego.
- Urządzenie przeznaczone jest do użytku domowego i podobnych zastosowań, m.in. w kuchniach pracowniczych sklepów i biur, gospodarstwach rolnych, obiektach noclegowych oraz w gastronomii i podobnych zastosowaniach poza sprzedażą detaliczną.

OSTRZEŻENIE:

- Jeżeli przewód zasilający nieodłączalny ulegnie uszkodzeniu, to powinien on być wymieniony u wytwórcy lub u pracownika zakładu serwisowego albo przez wykwalifikowaną osobę w celu uniknięcia zagrożenia.
- Podczas ustawiania urządzenia należy upewnić się, że przewód zasilający nie został przytrzaśnięty ani uszkodzony.
- Nie umieszczać za urządzeniem przenośnych rozgałęziaczy gniazd elektrycznych ani przenośnych zasilaczy.
- Nie przechowywać w urządzeniu substancji wybuchowych, takich jak pojemniki aerozolowe zawierające palny gaz pędny.
- Urządzenia przeznaczone do trwałego mocowania należy zamocować zgodnie z instrukcją instalacji, aby uniknąć zagrożenia wynikającego z ich niestabilności.

BEZPIECZNE PRZECHOWYWANIE ŻYWNOŚCI

- Długotrwałe otwarcie drzwi może spowodować znaczny wzrost temperatury w komorach urządzenia.
- Regularnie czyścić powierzchnie mogące mieć kontakt z żywnością oraz dostępne systemy odprowadzania wody.
- Jeśli urządzenie jest wyposażone w zbiornik wody, oczyścić go po 48 godzinach nieużywania. Jeżeli ma podłączenie do wodociągu, przepłukać system wody po 5 dniach bez pobierania wody.
- Surowe mięso i ryby przechowywać w odpowiednich pojemnikach, aby nie stykały się z inną żywnością ani nie kapały na nią.
- Komory dwugwiazdkowe nadają się do przechowywania wstępnie zamrożonej żywności, przechowywania lub przygotowywania lodów oraz wytwarzania kostek lodu.
- Komory jedno-, dwu- i trzygwiazdkowe nie nadają się do zamrażania świeżej żywności.
- Jeśli urządzenie pozostaje puste przez dłuższy czas, należy je wyłączyć, rozmrozić, wyczyścić, osuszyć i pozostawić otwarte drzwi, aby zapobiec rozwojowi pleśni.
- Żywność należy umieszczać w komorach i strefach przeznaczonych do jej przechowywania, uwzględniając zróżnicowanie temperatury w urządzeniu.

URZĄDZENIA Z PALNYM CZYNNIKIEM CHŁODNICZYM

- OSTRZEŻENIE: Nie zasłaniać otworów wentylacyjnych w obudowie urządzenia ani w konstrukcji, w której zostało ono zabudowane.
- OSTRZEŻENIE: Nie stosować urządzeń mechanicznych ani innych środków przyspieszających odszranianie, z wyjątkiem zalecanych przez producenta.
- OSTRZEŻENIE: Nie uszkadzać obiegu czynnika chłodniczego, w szczególności gdy jego elementy są dostępne dla użytkownika.
- OSTRZEŻENIE: Nie używać urządzeń elektrycznych w komorach przeznaczonych do przechowywania żywności, chyba że należą do typów zalecanych przez producenta.
- Podczas instalacji, przenoszenia, serwisowania i wycofywania urządzenia z użytkowania należy chronić obieg czynnika chłodniczego przed uszkodzeniem. Czynności związane z obsługą układu chłodniczego powierzać wykwalifikowanemu personelowi.
- Symbol ostrzegawczy ISO 7010 W021 (płomień w trójkącie) oznacza ryzyko pożaru z powodu obecności materiałów łatwopalnych.
- Jeżeli izolacja urządzenia zawiera palny gaz spieniający, podczas przekazywania urządzenia do utylizacji należy uwzględnić obecność tego gazu i unikać uszkadzania izolacji.
- Urządzenia przeznaczone do użytku na kempingu mogą być tam użytkowane. Nie narażać takich urządzeń na działanie deszczu, chyba że mają stopień ochrony co najmniej IPX4.
- Jeśli urządzenie jest przystosowane do więcej niż jednego źródła energii, może być zasilane z tych źródeł w sposób określony dla danego modelu.

OBJAŚNIENIE ZASTOSOWANYCH PIKTOGRAMÓW.



1 **2** **3** **4**

1.Przeczytaj instrukcję obsługi, przestrzegaj ostrzeżeń i warunków bezpieczeństwa w niej zawartych!
2.Nie wyrzucaj z odpadami domowymi
3.Znak certyfikacji EAC.
4.Znak certyfikacji rynku ukraińskiego

OPIS STRON GRAFICZNYCH

1.Pokrywa (klapa górna)
2.Uchwyt pokrywy
3.Obudowa główna
4.Panel sterowania
5.Uchwyty transportowe
6.Dolna sekcja techniczna
7.Panel przyłączeniowy/zasilania
8.Kratki wentylacyjne boczne
9.Wyświetlacz
10.Przycisk ON/OFF
11.Przycisk DOWN
12.Przycisk UP
13.Przycisk SET

PRZEZNACZENIE

Lodówka przenośna służy do chłodzenia, utrzymywania niskiej temperatury oraz przechowywania żywności, napojów i innych produktów wymagających kontrolowanej temperatury. Urządzenie może być wykorzystywane podczas podróży samochodem, kempingu, biwaków, rejsów, pracy w terenie oraz w miejscach, gdzie dostęp do tradycyjnej lodówki jest ograniczony.

W zależności od ustawionej temperatury lodówka może służyć do:

- chłodzenia napojów i żywności,
- przechowywania świeżych produktów spożywczych,
- przechowywania leków wymagających obniżonej temperatury,
- mrożenia produktów (jeżeli model posiada funkcję zamrażania),
- transportu produktów w kontrolowanej temperaturze.

PRZYGOTOWANIE PRZED PIERWSZYM UŻYCIEM

- Po rozpakowaniu ustaw lodówkę na płaskiej powierzchni.
- Pozostaw urządzenie w pozycji poziomej przez minimum 24 godziny przed pierwszym uruchomieniem.
- Wytrzyj wnętrze i obudowę wilgotną ściereczką.
- Sprawdź, czy kratki wentylacyjne nie są zasłonięte.
- Upewnij się, że wokół lodówki jest wystarczająco dużo miejsca do odprowadzania ciepła.

PANEL STEROWANIA:
Podłączenie zasilania

Zasilanie 12 V / 24 V DC

- Włóż wtyczkę przewodu do gniazda **(7)** zasilania lodówki.
- Podłącz drugi koniec do gniazda zapalniczki samochodowej lub instalacji 12/24 V.
- Po podłączeniu ekran **(9)** zaświeci się i przejdzie do trybu gotowości.

Zasilanie sieciowe AC

- Podłącz przewód DC do lodówki.
- Podłącz przewód do odpowiedniego zasilacza AC/DC.
- Zasilacz podłącz do gniazdka sieciowego.

Uwaga: używaj wyłącznie przewodów dostarczonych przez producenta.

WŁĄCZANIE I WYŁĄCZANIE

Włączanie

- Naciśnij i przytrzymaj przycisk **ON/OFF (10)** przez około 3 sekundy.
- Wyświetlacz mignie i urządzenie rozpocznie pracę.

Wyłączanie

- Naciśnij i przytrzymaj przycisk **ON/OFF (10)** przez około 3 sekundy.
- Wyświetlacz zgaśnie.

USTAWIANIE TEMPERATURY

Zmiana temperatury
- Włącz lodówkę.
- Naciśnij:
  - **UP (12)** aby zwiększyć temperaturę,
  - **DOWN (11)** aby ją obniżyć.
- Wartość będzie migać przez kilka sekund.
- Po chwili wyświetlacz **(9)** wróci do wskazywania aktualnej temperatury wewnątrz komory.
- Zakres chłodzenia wynosi od **+20°C do -20°C**.

Zmiana jednostki °C / °F
- Włącz urządzenie.
- Naciśnij i przytrzymaj przycisk **DOWN (11)**.
- Jednocześnie naciśnij i przytrzymaj przycisk **SET (13)**.
- Przytrzymaj oba przyciski około 10 sekund.
- Na ekranie zacznie migać symbol °C lub °F.
- Za pomocą przycisków **UP (12)** lub **DOWN (11)** wybierz żądaną jednostkę.
- Po kilku sekundach ustawienie zostanie zapisane automatycznie.

Ustawianie ochrony akumulatora
Lodówka posiada zabezpieczenie przed nadmiernym rozładowaniem akumulatora.

Wejście do ustawień
- Włącz lodówkę.
- Naciśnij jednocześnie **UP (12)** i **DOWN (11)**.
- Przytrzymaj około 5 sekund.
- Na wyświetlaczu pojawi się:
  - H1,
  - H2,
  - H3.

Wybór poziomu

Ustawienie	Zastosowanie
H1	Niska ochrona
H2	Średnia ochrona
H3	Wysoka ochrona

Przy zasilaniu z akumulatora rozruchowego pojazdu producent zaleca poziom **H3 (High)**.
Tabela progów ochrony:
Ważna uwaga: podczas pracy w samochodzie poziom ochrony powinien być ustawiony na **średni (H2)**.

Tryby pracy
Lodówka posiada dwa tryby:
ECO
- niższe zużycie energii,
- cichsza praca,
- zalecany do długiej pracy na akumulatorze.

HH
- maksymalna wydajność chłodzenia,
- szybsze osiąganie zadanej temperatury.

Zmiana trybu
- Naciśnij przycisk **SET (13)**.
- Na ekranie pojawi się:
  - ECO lub
  - HH.
- Ponownie naciśnij **SET (13)**, aby przełączać między trybami.
- Odczekaj kilka sekund na zapis ustawienia.

Zmiana pracy jedno- i dwukomorowej
Dotyczy wersji wyposażonych w przegrodę.

Tryb jednej komory
- Wyjmij przegrodę dzielącą.
- Aktywna pozostanie lewa komora.
- Prawa komora zostanie wyłączona.

Tryb dwóch komór
- Zamontuj przegrodę.
- Lodówka przejdzie w tryb niezależnej kontroli obu stref.

ROZMRAŻANIE
Gdy wewnątrz pojawi się warstwa szronu:
- Wyjmij żywność.
- Wyłącz urządzenie.
- Otwórz pokrywę **(1)**.
- Poczekaj, aż lód się roztopi.
- Wytrzyj wodę miękką szmatką.
- **Nie używaj ostrych narzędzi do usuwania lodu.**

CZYSZCZENIE
- Odłącz urządzenie od zasilania.
- Przetrzyj wnętrze i obudowę wilgotną ściereczką.
- Usuń kurz z otworów wentylacyjnych.
- Nie myj pod bieżącą wodą.
- Nie stosuj agresywnych środków czyszczących.

KODY BŁĘDÓW
Tabela błędów:

Kod	Znaczenie	Rozwiązanie
LL	Uszkodzony czujnik temperatury	Sprawdź lub wymień czujnik
E1	Zbyt niskie napięcie	Naładuj akumulator lub zmień poziom ochrony
E2	Problem z wentylatorem	Sprawdź blokadę wentylatora
E3	Zabezpieczenie sprężarki	Odłącz od zasilania na 30 minut
E4	Nieprawidłowa prędkość sprężarki	Zmień tryb pracy
E5	Przegrzewanie sterownika	Zapewnij lepszą wentylację

DANE TECHNICZNE

Parametr	Wartość
Napięcie zasilania	12/24 V DC
Prąd znamionowy	5 A (12V) / 2,5 A (24V)
Moc znamionowa	60 W
Pojemność	39,1 l
Zakres regulacji temperatury	-20°C do 20°C
Klasa klimatyczna	SN/N/ST/T
Czynnik chłodniczy	R600a
Masa czynnika chłodniczego	18 g
Gaz spieniający izolację	Cyklopentan (C_5H_{10})
Klasa ochronności	III
System chłodzenia	sprężarkowy
Masa	16,4 kg
63-193 oznacza zarówno typ oraz określenie urządzenia	

OCHRONA ŚRODOWISKA



Produktów zasilanych elektrycznie nie należy wyrzucać wraz z domowymi odpadkami, lecz oddać je do utylizacji w odpowiednich zakładach. Informacji na temat utylizacji udzieli sprzedawca produktu lub miejscowe władze. Zużyty sprzęt elektryczny i elektroniczny zawiera substancje nieobojętne dla środowiska naturalnego. Sprzęt nie poddany recyclingowi stanowi potencjalne zagrożenie dla środowiska i zdrowia ludzi.

„GTX Poland Spółka z ograniczoną odpowiedzialnością" Spółka komandytowa z siedzibą w Warszawie, ul. Pograniczna 2/4 (dalej: „GTX Poland ") informuje, iż wszelkie prawa autorskie do treści niniejszej instrukcji (dalej: „Instrukcja"), w tym m.in. jej tekstu, zamieszczonych fotografii, schematów, rysunków, a także jej kompozycji, należą wyłącznie do GTX Poland i podlegają ochronie prawnej zgodnie z ustawą z dnia 4 lutego 1994 roku, o prawie autorskim i prawach pokrewnych (tj. Dz. U. 2006 Nr 90 Poz 631 z późn. zm.). Kopiowanie, przetwarzanie, publikowanie, modyfikowanie w celach komercyjnych całości Instrukcji jak i poszczególnych jej elementów, bez zgody GTX Poland wyrażonej na piśmie, jest surowo zabronione i może spowodować pociągnięcie do odpowiedzialności cywilnej i karnej.
GTX Poland Sp. z o.o. Sp. K. niniejszym oświadcza, że typ urządzenia radiowego 63-193 jest zgodny z dyrektywą 2014/53/UE.
Pełny tekst deklaracji zgodności UE jest dostępny pod następującym adresem internetowym: https://webservice.gtx-group.com:7443/s/PRPBsSceGyjLfK2

GWARANCJA I SERWIS
Serwis Centralny GTX Service Sp. z o.o. Sp.k.
ul. Pograniczna 2/4 tel. +48 22 364 53 50 02-285 Warszawa e-mail bok@gtxservice.com
Sieć Punktów Serwisowych do napraw gwarancyjnych i pogwarancyjnych dostępna na platformie internetowej gtxservice.com
Zeskanuj QR kod i wejdź na gtxservice.com

GTX SERVICE
CIRCULAR ECONOMY SOLUTIONS

(en)
TRANSLATION OF THE ORIGINAL INSTRUCTIONS
Compressor-type fridge

63-193

NOTE: BEFORE USING THIS APPLIANCE, PLEASE READ THIS MANUAL CAREFULLY AND KEEP IT FOR FUTURE REFERENCE.

DETAILED SAFETY INSTRUCTIONS

- This equipment may be used by children aged 8 years and over, as well as by people with reduced physical or mental capabilities and those unfamiliar with the equipment, provided that supervision or instruction is given on how to use the equipment safely, so that the associated risks are understood. Children should not play with the appliance. Children should not carry out cleaning or maintenance of the appliance without supervision.
- Children aged between 3 and 8 years may place food into the refrigeration appliance and remove it from it.
- The appliance is intended for domestic use and similar applications, including in staff kitchens in shops and offices, on farms, in accommodation facilities, and in catering and similar non-retail applications.

WARNING:

- If the non-detachable power cord is damaged, it must be replaced by the manufacturer, a service centre representative or a qualified person to avoid any risk.
- When positioning the appliance, ensure that the power cord is not trapped or damaged.
- Do not place portable power strips or portable power supplies behind the appliance.
- Do not store explosive substances in the appliance, such as aerosol cans containing flammable propellant gas.
- Appliances intended for permanent installation must be secured in accordance with the installation instructions to avoid any risk arising from instability.

SAFE FOOD STORAGE

- Leaving the door open for a prolonged period may cause a significant rise in temperature inside the appliance's compartments.
- Clean surfaces that may come into contact with food and any accessible drainage systems regularly.
- If the appliance is fitted with a water tank, clean it after 48 hours of non-use. If it is connected to the mains water supply, flush the water system after 5 days without water being drawn.
- Store raw meat and fish in suitable containers so that they do not come into contact with or drip onto other food.
- Two-star compartments are suitable for storing pre-frozen food, storing or preparing ice cream, and making ice cubes.
- One-, two- and three-star compartments are not suitable for freezing fresh food.
- If the appliance is left empty for a prolonged period, it should be switched off, defrosted, cleaned, dried and left with the door open to prevent the growth of mould.
- Food should be placed in the compartments and zones designated for its storage, taking into account the temperature variations within the appliance.

APPLIANCES WITH A FLAMMABLE REFRIGERANT

- WARNING: Do not block the ventilation openings in the appliance's casing or in the structure into which it has been built.
- WARNING: Do not use mechanical devices or other means to accelerate defrosting, except those recommended by the manufacturer.
- WARNING: Do not damage the refrigerant circuit, particularly where its components are accessible to the user.
- WARNING: Do not use electrical appliances inside the food storage compartments, unless they are of a type recommended by the manufacturer.
- During installation, relocation, servicing and decommissioning of the appliance, protect the refrigerant circuit from damage. Entrust work on the refrigeration system to qualified personnel.
- The ISO 7010 W021 warning symbol (flame in a triangle) indicates a fire risk due to the presence of flammable materials.
- If the unit's insulation contains a flammable blowing agent, take account of the presence of this gas when disposing of the unit and avoid damaging the insulation.
- Appliances intended for use on campsites may be used there. Do not expose such appliances to rain unless they have a protection rating of at least IPX4.
- If the appliance is designed for more than one power source, it may be powered from these sources in the manner specified for the particular model.

EXPLANATION OF THE PICTOGRAMS USED.



1 2 3 4

1. Read the user manual and follow the warnings and safety instructions contained therein!
2. Do not dispose of with household waste
3. EAC certification mark.
4. Ukrainian market certification mark

DESCRIPTION OF ILLUSTRATIONS

1. Lid (top flap)
2. Lid handle
3. Main housing
4. Control panel
5. Carrying handles
6. Lower technical section
7. Connection/power supply panel
8. Side ventilation grilles
9. Display
10. ON/OFF button
11. DOWN button
12. UP button
13. SET button

INTENDED USE

The portable fridge is designed to cool, maintain a low temperature and store food, drinks and other items requiring temperature control. The appliance can be used whilst travelling by car, on camping trips, on cruises, whilst working in the field and in places where access to a conventional fridge is limited.

Depending on the temperature setting, the fridge can be used for:

- cooling drinks and food,
- storing fresh food,
- storing medicines that require a lower temperature,
- freezing food (if the model has a freezing function),
- transporting products at a controlled temperature.

PREPARATION BEFORE FIRST USE

- After unpacking, place the fridge on a flat surface.
- Leave the appliance in a horizontal position for at least 24 hours before using it for the first time.
- Wipe the interior and the outer casing with a damp cloth.
- Check that the ventilation grilles are not blocked.
- Ensure there is sufficient space around the fridge to allow for heat dissipation.

CONTROL PANEL:

Connecting the power supply

12 V / 24 V DC power supply

- Insert the plug of the cable into the fridge's power socket **(7)**.
- Connect the other end to a car cigarette lighter socket or a 12/24 V power supply.
- Once connected, the display **(9)** will light up and enter standby mode.

Mains AC power supply

- Connect the DC cable to the fridge.
- Connect the cable to the appropriate AC/DC power supply.
- Plug the power supply into a mains socket.

Note: use only the cables supplied by the manufacturer.

TURNING ON AND OFF

Switching on

- Press and hold the **ON/OFF** button **(10)** for approximately 3 seconds.
- The display will flash and the device will start operating.

Switching off

- Press and hold the **ON/OFF** button **(10)** for about 3 seconds.
- The display will go blank.

SETTING THE TEMPERATURE

Changing the temperature

- Switch on the fridge.
- Press:
  - **UP (12)** to increase the temperature,
  - **DOWN (11)** to decrease the temperature.

- The value will flash for a few seconds.
- After a moment, the display **(9)** will return to showing the current temperature inside the compartment.
- The cooling range is from **+20°C to -20°C**.

Changing the unit: °C / °F
- Switch on the appliance.
- Press and hold the **DOWN** button **(11)**.
- At the same time, press and hold the **SET** button **(13)**.
- Hold both buttons down for about 10 seconds.
- The °C or °F symbol will start flashing on the screen.
- Use the **UP (12)** or **DOWN (11)** buttons to select the desired unit.
- After a few seconds, the setting will be saved automatically.

Setting the battery protection
The fridge is fitted with a battery over-discharge protection feature.

Accessing the settings
- Switch on the fridge.
- Press **the UP (12)** and **DOWN (11) buttons** simultaneously.
- Hold down for about 5 seconds.
- The display will show:
  - H1,
  - H2,
  - H3.

Selecting a level

Setting	Application
H1	Low protection
H2	Medium protection
H3	High protection

When powered by the vehicle's starter battery, the manufacturer recommends level **H3 (High)**.
Protection level table:
Important note: when operating in a car, the protection level should be set to **medium (H2)**.

Operating modes
The fridge has two modes:
ECO
- lower energy consumption,
- quieter operation,
- recommended for extended battery life.

HH
- maximum cooling performance,
- faster reaching of the set temperature.

Changing the mode
- Press the **SET** button **(13)**.
- The display will show:
  - ECO or
  - HH.
- Press **SET (13)** again to switch between modes.
- Wait a few seconds for the setting to be saved.

Switching between single- and dual-compartment operation
Applies to versions fitted with a partition.

Single-chamber mode
- Remove the divider.
- The left compartment will remain active.
- The right-hand chamber will be deactivated.

Two-compartment mode
- Fit the divider.
- The fridge will switch to independent control of both zones.

DEFROSTING
When a layer of frost appears inside:
- Remove the food.
- Switch off the appliance.
- Open the lid **(1)**.
- Wait for the ice to melt.
- Wipe up the water with a soft cloth.
- **Do not use sharp objects to remove the ice.**

CLEANING
- Disconnect the appliance from the mains.
- Wipe the interior and the casing with a damp cloth.
- Remove dust from the ventilation openings.
- Do not wash under running water.
- Do not use harsh cleaning agents.

ERROR CODES
Error table:

Code	Meaning	Solution
LL	Faulty temperature sensor	Check or replace the sensor
E1	Voltage too low	Charge the battery or change the protection level
E2	Fan problem	Check the fan lock
E3	Compressor protection	Disconnect from the mains for 30 minutes
E4	Incorrect compressor speed	Change the operating mode
E5	Controller overheating	Ensure better ventilation

TECHNICAL SPECIFICATIONS

Parameter	Value
Supply voltage	12/24 V DC
Rated current	5 A (12 V) / 2.5 A (24 V)
Rated power	60 W
Capacity	39.1 l
Temperature control range	-20°C to 20°C
Climate class	SN/N/ST/T
Refrigerant	R600a
Refrigerant mass	18 g
Insulation blowing agent	Cyclopentane (C_5H_{10})
Protection class	III
Refrigeration system	compressor-based
Mass	16.4 kg
63-193 denotes both the type and model of the unit	

ENVIRONMENTAL PROTECTION



Electrically powered products must not be disposed of with household waste, but should be handed over for recycling at appropriate facilities. Information on recycling can be obtained from the product's retailer or the local authorities. Waste electrical and electronic equipment contains substances that are harmful to the environment. Equipment that is not recycled poses a potential threat to the environment and human health.

'GTX Poland Spółka z ograniczoną odpowiedzialnością' Limited Partnership, with its registered office in Warsaw, ul. Pograniczna 2/4 (hereinafter: 'GTX Poland'), hereby informs that all copyright to the content of this manual (hereinafter: 'Manual'), including, amongst other things, its text, photographs, diagrams, illustrations, as well as its layout, belong exclusively to GTX Poland and are protected by law in accordance with the Act of 4 February 1994 on Copyright and Related Rights (i.e. Journal of Laws 2006 No. 90, item 631, as amended). Copying, processing, publishing or modifying the Manual in its entirety or any of its individual elements for commercial purposes without the express written consent of GTX Poland is strictly prohibited and may result in civil and criminal liability.
GTX Poland Sp. z o.o. Sp. K. hereby declares that the 63-193 radio equipment type complies with Directive 2014/53/EU.
The full text of the EU Declaration of Conformity is available at the following web address: https://webservice.gtx-group.com:7443/s/PRPBsSceGyjLfK2

(uk)
ПЕРЕКЛАД ОРИГІНАЛЬНИХ ІНСТРУКЦІЙ
Холодильник компресорного типу
63-193

ПРИМІТКА: ПЕРЕД ВИКОРИСТАННЯМ ЦЬОГО ПРИЛАДУ УВАЖНО ПРОЧИТАЙТЕ ЦЮ ІНСТРУКЦІЮ ТА ЗБЕРЕЖІТЬ ЇЇ ДЛЯ МАЙБУТНЬОГО ВИКОРИСТАННЯ.

ДЕТАЛЬНІ ІНСТРУКЦІЇ З ТЕХНІКИ БЕЗПЕКИ
- Цим приладом можуть користуватися діти віком від 8 років, а також особи з обмеженими фізичними або розумовими здібностями та ті, хто не знайомий з приладом, за умови, що їм надається нагляд або інструкції щодо безпечного використання приладу, щоб вони розуміли пов'язані з цим ризики. Дітям не слід гратися з приладом. Дітям не слід проводити чистку або технічне обслуговування приладу без нагляду.
- Діти віком від 3 до 8 років можуть класти продукти в холодильний прилад та діставати їх з нього.
- Прилад призначений для побутового використання та подібних цілей, зокрема у кухнях для персоналу в магазинах та офісах, на фермах, у закладах розміщення, а також у закладах громадського харчування та подібних нероздрібних сферах застосування.

ПОПЕРЕДЖЕННЯ:

- Якщо нероз'ємний шнур живлення пошкоджено, його необхідно замінити у виробника, у сервісному центрі або кваліфікованим фахівцем, щоб уникнути будь-якого ризику.
- Під час встановлення приладу переконайтеся, що шнур живлення не затиснутий і не пошкоджений.
- Не розміщуйте переносні розгалужувачі або переносні блоки живлення за приладом.
- Не зберігайте у приладі вибухонебезпечні речовини, такі як аерозольні балончики, що містять легкозаймистий пропелент.
- Прилади, призначені для постійного монтажу, необхідно закріпити відповідно до інструкцій з монтажу, щоб уникнути будь-якого ризику, пов'язаного з нестійкістю.

БЕЗПЕЧНЕ ЗБЕРІГАННЯ ПРОДУКТІВ

- Якщо дверцята залишати відкритими протягом тривалого часу, це може спричинити значне підвищення температури всередині камер приладу.
- Регулярно очищайте поверхні, що можуть контактувати з продуктами харчування, а також усі доступні дренажні системи.
- Якщо прилад оснащений резервуаром для води, очищайте його через 48 годин після припинення використання. Якщо прилад підключено до водопроводу, промивайте систему подачі води через 5 днів, якщо вода не використовувалася.
- Зберігайте сире м'ясо та рибу у відповідних ємностях, щоб вони не контактували з іншими продуктами харчування та не капали на них.
- Відсіки з двома зірками підходять для зберігання попередньо заморожених продуктів, зберігання або приготування морозива, а також для виготовлення кубиків льоду.
- Відсіки з однією, двома та трьома зірками не призначені для заморожування свіжих продуктів.
- Якщо прилад залишається порожнім протягом тривалого часу, його слід вимкнути, розморозити, почистити, висушити та залишити з відкритими дверцятами, щоб запобігти появі цвілі.
- Продукти слід розміщувати у відсіках та зонах, призначених для їхнього зберігання, з урахуванням коливань температури всередині приладу.

ПРИЛАДИ З ЛЕГКОЗАЙМИСТИМ ХОЛОДОАГЕНТОМ

- ПОПЕРЕДЖЕННЯ: Не перекривайте вентиляційні отвори в корпусі приладу або в конструкції, в яку він вмонтований.
- ПОПЕРЕДЖЕННЯ: Не використовуйте механічні пристрої чи інші засоби для прискорення розморожування, крім тих, що рекомендовані виробником.
- ПОПЕРЕДЖЕННЯ: Не пошкоджуйте контур холодоагенту, особливо в тих місцях, де його компоненти доступні для користувача.
- ПОПЕРЕДЖЕННЯ: Не використовуйте електроприлади всередині відсіків для зберігання продуктів, за винятком тих, що рекомендовані виробником.
- Під час встановлення, переміщення, технічного обслуговування та виведення приладу з експлуатації захищайте контур холодоагенту від пошкодження. Доручайте роботи з холодильною системою кваліфікованому персоналу.
- Попереджувальний символ ISO 7010 W021 (полум'я в трикутнику) вказує на ризик виникнення пожежі через наявність легкозаймистих матеріалів.
- Якщо ізоляція приладу містить легкозаймистий піноутворювач, під час утилізації приладу враховуйте наявність цього газу та уникайте пошкодження ізоляції.
- Прилади, призначені для використання на кемпінгах, можна використовувати саме там. Не піддавайте такі прилади впливу дощу, якщо вони не мають ступеня захисту не нижче IPX4.
- Якщо прилад розрахований на підключення до декількох джерел живлення, його можна підключати до цих джерел відповідно до інструкцій, передбачених для конкретної моделі.

ПОЯСНЕННЯ ВИКОРИСТАНИХ ПІКТОГРАМ.



1 **2** **3** **4**

1. Прочитайте інструкцію з експлуатації та дотримуйтесь наведених у ній попереджень та інструкцій з безпеки!
2. Не викидайте разом із побутовими відходами
3. Знак сертифікації EAC.
4. Знак сертифікації для українського ринку

ОПИС ІЛЮСТРАЦІЙ

1. Кришка (верхня кришка)
2. Ручка кришки
3. Основний корпус
4. Панель управління
5. Ручки для перенесення
6. Нижня технічна секція
7. Панель підключення/живлення
8. Бічні вентиляційні решітки
9. Дисплей
10. Кнопка увімкнення/вимкнення
11. Кнопка ВНИЗ
12. Кнопка ВГОРУ
13. Кнопка SET

ПРИЗНАЧЕННЯ

Портативний холодильник призначений для охолодження, підтримки низької температури та зберігання продуктів харчування, напоїв та інших предметів, що вимагають контролю температури. Прилад можна використовувати під час подорожей на автомобілі, у походах, на круїзах, під час роботи в польових умовах та в місцях, де доступ до звичайного холодильника обмежений.

Залежно від налаштування температури холодильник можна використовувати для:

- охолодження напоїв та продуктів харчування,
- зберігання свіжих продуктів,
- зберігання ліків, що потребують нижчої температури,
- заморожування продуктів (якщо модель має функцію заморожування),
- транспортування продуктів при контрольованій температурі.

ПІДГОТОВКА ДО ПЕРШОГО ВИКОРИСТАННЯ

- Після розпакування встановіть холодильник на рівну поверхню.
- Перед першим використанням залиште прилад у горизонтальному положенні щонайменше на 24 години.
- Протріть внутрішню частину та зовнішній корпус вологою ганчіркою.
- Переконайтеся, що вентиляційні решітки не заблоковані.
- Забезпечте достатній простір навколо холодильника для відведення тепла.

ПАНЕЛЬ УПРАВЛІННЯ:

Підключення джерела живлення

Блок живлення 12 В / 24 В постійного струму

- Вставте штекер кабелю в роз'єм живлення холодильника **(7)**.
- Підключіть інший кінець до роз'єму прикурювача в автомобілі або до джерела живлення 12/24 В.
- Після підключення дисплей **(9)** загориться і перейде в режим очікування.

Мережеве джерело живлення змінного струму

- Підключіть кабель постійного струму до холодильника.
- Підключіть кабель до відповідного джерела живлення змінного/постійного струму.
- Підключіть блок живлення до розетки.

Примітка: використовуйте лише кабелі, що постачаються виробником.

УВІМКНЕННЯ ТА ВИМКНЕННЯ

Увімкнення

- Натисніть і утримуйте кнопку **ON/OFF (10)** приблизно 3 секунди.
- Дисплей почне блимати, і пристрій почне працювати.

Вимкнення

- Натисніть і утримуйте кнопку **ON/OFF (10)** приблизно 3 секунди.
- Дисплей згасне.

НАЛАШТУВАННЯ ТЕМПЕРАТУРИ

Зміна температури

- Увімкніть холодильник.
- Натисніть:
  - **UP (12),** щоб підвищити температуру,
  - **DOWN (11)** для зменшення температури.
- Значення буде мигати протягом декількох секунд.
- Через деякий час дисплей **(9)** знову почне показувати поточну температуру всередині камери.
- Діапазон охолодження становить від **+20 °C до -20 °C**.

Перемикання одиниць виміру: °C / °F

- Увімкніть прилад.
- Натисніть і утримуйте кнопку **DOWN (11)**.
- Одночасно натисніть і утримуйте кнопку **SET (13)**.

- Утримуйте обидві кнопки натиснутими приблизно 10 секунд.
- На екрані почне блимати символ °C або °F.
- За допомогою кнопок **UP (12)** або **DOWN (11)** виберіть потрібну одиницю виміру.
- Через кілька секунд налаштування збережеться автоматично.

Налаштування захисту акумулятора
Холодильник оснащений функцією захисту акумулятора від надмірного розрядження.

Доступ до налаштувань
- Увімкніть холодильник.
- Одночасно натисніть **кнопки ВГОРУ (12)** та **ВНИЗ (11)**.
- Утримуйте їх натиснутими приблизно 5 секунд.
- На дисплеї з'явиться:
  - H1,
  - H2,
  - H3.

Вибір рівня

Налаштування	Додаток
H1	Низький рівень захисту
H2	Середній рівень захисту
H3	Високий рівень захисту

При живленні від стартерного акумулятора автомобіля виробник рекомендує рівень **H3 (високий)**.
Таблиця рівнів захисту:
Важлива примітка: під час роботи в автомобілі рівень захисту слід встановити на **середній (H2)**.

Режими роботи
Холодильник має два режими роботи:
ECO
- нижче енергоспоживання,
- більш тиха робота,
- рекомендується для продовження терміну служби акумулятора.

HH
- максимальна ефективність охолодження,
- швидше досягнення заданої температури.

Зміна режиму
- Натисніть кнопку **SET (13)**.
- На дисплеї з'явиться:
  - ECO або
  - HH.
- Натисніть **кнопку SET (13)** ще раз, щоб перемикатися між режимами.
- Зачекайте кілька секунд, поки налаштування збережеться.

Перемикання між режимами роботи з одним і двома відсіками
Стосується моделей, оснащених перегородкою.

Режим роботи з однією камерою
- Вийміть перегородку.
- Ліва камера залишиться активною.
- Права камера буде вимкнена.

Режим з двома відсіками
- Встановіть перегородку.
- Холодильник перейде в режим незалежного регулювання обох зон.

РОЗМОРОЖУВАННЯ
Коли всередині з'являється шар інею:
- Вийміть продукти.
- Вимкніть прилад.
- Відкрийте кришку **(1)**.
- Зачекайте, поки лід розтане.
- Витріть воду м'якою ганчіркою.
- **Не використовуйте гострі предмети для видалення льоду.**

ОЧИЩЕННЯ
- Відключіть прилад від електромережі.
- Протріть внутрішню частину та корпус вологою ганчіркою.
- Видаліть пил з вентиляційних отворів.
- Не мийте під проточною водою.
- Не використовуйте агресивні миючі засоби.

КОДИ ПОМИЛОК
Таблиця помилок:

Код	Значення	Спосіб усунення
LL	Несправний датчик температури	Перевірити або замінити датчик
E1	Напруга занадто низька	Зарядіть акумулятор або змініть рівень захисту
E2	Проблема з вентилятором	Перевірте фіксатор вентилятора
E3	Захист компресора	Відключіть пристрій від мережі на 30 хвилин
E4	Неправильна швидкість обертання компресора	Змініть режим роботи
E5	Перегрів контролера	Забезпечте кращу вентиляцію

ТЕХНІЧНІ ХАРАКТЕРИСТИКИ

Параметр	Значення
Напруга живлення	12/24 V постійного струму
Номінальний струм	5 A (12 V) / 2,5 A (24 V)
Номінальна потужність	60 W
Ємність	39,1 л
Діапазон регулювання температури	від -20 °C до 20 °C
Клас кліматичної стійкості	SN/N/ST/T
Холодоагент	R600a
Маса холодоагенту	18 г
Піноутворювач для ізоляції	Циклопентан (C_5H_{10})
Клас захисту	III
Холодильна система	на основі компресора
Маса	16,4 кг
63-193 позначає як тип, так і модель пристрою	

ОХОРОНА НАВКОЛИШНЬОГО СЕРЕДОВИЩА



Вироби, що працюють від електромережі, не можна утилізувати разом із побутовими відходами, їх слід здавати на переробку у відповідні установи. Інформацію щодо переробки можна отримати у продавця виробу або в місцевих органах влади. Відходи електричного та електронного обладнання містять речовини, шкідливі для навколишнього середовища. Обладнання, яке не піддається переробці, становить потенційну загрозу для навколишнього середовища та здоров'я людей.

Товариство з обмеженою відповідальністю «GTX Poland Spółka z ograniczoną odpowiedzialnością», з місцезнаходженням у Варшаві, вул. Погранична, 2/4 (далі — «GTX Poland»), цим повідомляє, що всі авторські права на зміст цього посібника (далі — «Посібник»), включаючи, серед іншого, його текст, фотографії, діаграми, ілюстрації, а також його макет, належать виключно GTX Poland і захищені законом відповідно до Закону від 4 лютого 1994 року про авторське право та суміжні права (тобто Збірник законів 2006 р., № 90, п. 631, із змінами). Копіювання, обробка, публікація або модифікація Посібника в цілому або будь-яких його окремих елементів з комерційною метою без явної письмової згоди GTX Poland суворо заборонені та можуть призвести до цивільної та кримінальної відповідальності.
GTX Poland Sp. z o.o. Sp. K. цим заявляє, що радіообладнання типу 63-193 відповідає вимогам Директиви 2014/53/ЄС.
Повний текст Декларації про відповідність ЄС доступний за наступною веб-адресою: https://webservice.gtx-group.com:7443/s/PRPBsSceGyjLfK2

(ro)
TRADUCEREA INSTRUCȚIUNILOR ORIGINALE
Frigider cu compresor
63-193

NOTĂ: ÎNAINTE DE A UTILIZA ACEST APARAT, VĂ RUGĂM SĂ CITIȚI CU ATENȚIE ACEST MANUAL ȘI SĂ-L PĂSTRAȚI PENTRU REFERINȚE ULTERIOARE.

INSTRUCȚIUNI DETALIATE DE SIGURANȚĂ
- Acest echipament poate fi utilizat de copii cu vârsta de cel puțin 8 ani, precum și de persoane cu capacități fizice sau mentale reduse și de cei care nu sunt familiarizați cu echipamentul, cu condiția să li se ofere supraveghere sau instrucțiuni privind modul de utilizare în siguranță a echipamentului, astfel încât riscurile asociate să fie înțelese. Copiii nu trebuie să se joace cu aparatul. Copiii nu trebuie să efectueze curățarea sau întreținerea aparatului fără supraveghere.
- Copiii cu vârste cuprinse între 3 și 8 ani pot introduce alimente în aparatul frigorific și le pot scoate din acesta.
- Aparatul este destinat utilizării casnice și aplicațiilor similare, inclusiv în bucătăriile personalului din magazine și birouri, în ferme, în unități de cazare, precum și în sectorul de catering și în aplicații similare care nu implică vânzarea cu amănuntul.

AVERTISMENT:
- Dacă cablul de alimentare nedetașabil este deteriorat, acesta trebuie înlocuit de către producător, de un reprezentant al unui

centru de service sau de o persoană calificată, pentru a evita orice risc.
- Când amplasați aparatul, asigurați-vă că cablul de alimentare nu este prins sau deteriorat.
- Nu așezați prize multiple portabile sau surse de alimentare portabile în spatele aparatului.
- Nu depozitați substanțe explozive în aparat, cum ar fi cutii de aerosoli care conțin gaz propulsor inflamabil.
- Aparatele destinate instalării permanente trebuie fixate conform instrucțiunilor de instalare, pentru a evita orice risc generat de instabilitate.

DEPOZITAREA ÎN SIGURANȚĂ A ALIMENTELOR
- Lăsarea ușii deschise pentru o perioadă îndelungată poate provoca o creștere semnificativă a temperaturii în interiorul compartimentelor aparatului.
- Curățați regulat suprafețele care pot intra în contact cu alimentele și orice sisteme de scurgere accesibile.
- Dacă aparatul este echipat cu un rezervor de apă, curățați-l după 48 de ore de neutilizare. Dacă este conectat la rețeaua de alimentare cu apă, spălați sistemul de apă după 5 zile în care nu s-a consumat apă.
- Depozitați carnea și peștele crude în recipiente adecvate, astfel încât acestea să nu intre în contact cu alte alimente și să nu picure pe acestea.
- Compartimentele cu două stele sunt potrivite pentru depozitarea alimentelor pre-congelate, depozitarea sau prepararea înghețatei și realizarea cuburilor de gheață.
- Compartimentele cu una, două și trei stele nu sunt potrivite pentru congelarea alimentelor proaspete.
- Dacă aparatul este lăsat gol pentru o perioadă îndelungată, acesta trebuie oprit, dezghețat, curățat, uscat și lăsat cu ușa deschisă pentru a preveni dezvoltarea mucegaiului.
- Alimentele trebuie așezate în compartimentele și zonele destinate depozitării acestora, ținând cont de variațiile de temperatură din interiorul aparatului.

APARATE CU AGENT FRIGORIFIC INFLAMABIL
- AVERTISMENT: Nu blocați orificiile de ventilație din carcasa aparatului sau din structura în care a fost încorporat.
- AVERTISMENT: Nu utilizați dispozitive mecanice sau alte mijloace pentru a accelera dezghețarea, cu excepția celor recomandate de producător.
- AVERTISMENT: Nu deteriorați circuitul de agent frigorific, în special în locurile în care componentele acestuia sunt accesibile utilizatorului.
- AVERTISMENT: Nu utilizați aparate electrice în interiorul compartimentelor de depozitare a alimentelor, cu excepția celor recomandate de producător.
- În timpul instalării, relocării, întreținerii și scoaterii din funcțiune a aparatului, protejați circuitul de agent frigorific împotriva deteriorării. Încredințați lucrările la sistemul de refrigerare personalului calificat.
- Simbolul de avertizare ISO 7010 W021 (flacără într-un triunghi) indică un risc de incendiu datorat prezenței materialelor inflamabile.
- Dacă izolația aparatului conține un agent de expandare inflamabil, țineți cont de prezența acestui gaz atunci când eliminați aparatul și evitați deteriorarea izolației.
- Aparatele destinate utilizării în campinguri pot fi folosite în aceste locuri. Nu expuneți astfel de aparate la ploaie, cu excepția cazului în care au un grad de protecție de cel puțin IPX4.
- Dacă aparatul este proiectat pentru mai multe surse de alimentare, acesta poate fi alimentat de la aceste surse în modul specificat pentru modelul respectiv.

EXPLICAȚIA PICTOGRAMELOR UTILIZATE.



1 2 3 4

1. Citiți manualul de utilizare și respectați avertismentele și instrucțiunile de siguranță conținute în acesta!
2. A nu se arunca împreună cu deșeurile menajere
3. Marca de certificare EAC.
4. Marca de certificare pentru piața ucraineană

DESCRIEREA ILUSTRAȚIILOR
1. Capac (clapă superioară)
2. Mânerul capacului
3. Carcasă principală
4. Panou de comandă
5. Mânere de transport
6. Secțiunea tehnică inferioară
7. Panou de conectare/alimentare
8. Grile de ventilație laterale
9. Afișaj
10. Butonul ON/OFF
11. Butonul DOWN
12. Butonul SUS
13. Buton SET

UTILIZARE PREVĂZUTĂ

Frigiderul portabil este conceput pentru a răci, a menține o temperatură scăzută și a depozita alimente, băuturi și alte produse care necesită controlul temperaturii. Aparatul poate fi utilizat în timpul călătoriilor cu mașina, în excursii de camping, în croaziere, în timpul lucrului pe teren și în locuri unde accesul la un frigider convențional este limitat.

În funcție de setarea temperaturii, frigiderul poate fi utilizat pentru:
- răcirea băuturilor și a alimentelor,
- depozitarea alimentelor proaspete,
- depozitarea medicamentelor care necesită o temperatură mai scăzută,
- congelarea alimentelor (dacă modelul dispune de funcție de congelare),
- transportarea produselor la o temperatură controlată.

PREGĂTIREA ÎNAINTE DE PRIMA UTILIZARE
- După despachetare, așezați frigiderul pe o suprafață plană.
- Lăsați aparatul în poziție orizontală timp de cel puțin 24 de ore înainte de a-l utiliza pentru prima dată.
- Ștergeți interiorul și carcasa exterioară cu o cârpă umedă.
- Verificați dacă grilele de ventilație nu sunt blocate.
- Asigurați-vă că există suficient spațiu în jurul frigiderului pentru a permite disiparea căldurii.

PANOU DE COMANDĂ:
Conectarea sursei de alimentare

Sursă de alimentare de 12 V / 24 V c.c.
- Introduceți ștecherul cablului în priza de alimentare a frigiderului **(7)**.
- Conectați celălalt capăt la priza brichetei din mașină sau la o sursă de alimentare de 12/24 V.
- Odată conectat, afișajul **(9)** se va aprinde și va intra în modul de așteptare.

Sursă de alimentare de la rețeaua de curent alternativ
- Conectați cablul de curent continuu la frigider.
- Conectați cablul la sursa de alimentare CA/CC corespunzătoare.
- Conectați sursa de alimentare la o priză de rețea.

Notă: utilizați numai cablurile furnizate de producător.

PORNIREA ȘI OPRIREA

Pornirea
- Țineți apăsat butonul **ON/OFF (10)** timp de aproximativ 3 secunde.
- Afișajul va clipi, iar dispozitivul va începe să funcționeze.

Oprirea
- Apăsați și țineți apăsat butonul **ON/OFF (10)** timp de aproximativ 3 secunde.
- Afișajul se va stinge.

REGLAJUL TEMPERATURII

Modificarea temperaturii
- Porniți frigiderul.
- Apăsați:
  - **SUS (12)** pentru a crește temperatura,
  - **DOWN (11)** pentru a reduce temperatura.
- Valoarea va clipi timp de câteva secunde.
- După câteva momente, afișajul **(9)** va reveni la afișarea temperaturii actuale din interiorul compartimentului.
- Intervalul de răcire este cuprins între **+20 °C și -20 °C**.

Schimbarea unității de măsură: °C / °F
- Porniți aparatul.
- Țineți apăsat butonul **DOWN (11)**.
- În același timp, apăsați și țineți apăsat butonul **SET (13)**.
- Țineți apăsate ambele butoane timp de aproximativ 10 secunde.
- Simbolul °C sau °F va începe să clipească pe ecran.
- Utilizați butoanele **UP (12)** sau **DOWN (11)** pentru a selecta unitatea dorită.
- După câteva secunde, setarea va fi salvată automat.

Setarea protecției bateriei
Frigiderul este echipat cu o funcție de protecție împotriva descărcării excesive a bateriei.

Accesarea setărilor
- Porniți frigiderul.
- Apăsați simultan **butoanele SUS (12)** și **JOS (11)**.
- Țineți apăsate butoanele timp de aproximativ 5 secunde.
- Pe afișaj va apărea:
  - H1,
  - H2,
  - H3.

Selectarea unui nivel

Setare	Aplicație
H1	Protecție redusă
H2	Protecție medie
H3	Protecție ridicată

Atunci când se utilizează bateria de pornire a vehiculului, producătorul recomandă nivelul **H3 (ridicat)**.
Tabelul nivelurilor de protecție:
Notă importantă: atunci când se utilizează în mașină, nivelul de protecție trebuie setat la **mediu (H2)**.

Moduri de funcționare
Frigiderul dispune de două moduri de funcționare:
ECO
- consum redus de energie,
- funcționare mai silențioasă,
- recomandat pentru prelungirea duratei de viață a bateriei.

HH
- performanță maximă de răcire,
- atingerea mai rapidă a temperaturii setate.

Schimbarea modului
- Apăsați butonul **SET (13)**.
- Pe afișaj va apărea:
  - ECO sau
  - HH.
- Apăsați din nou **butonul SET (13)** pentru a comuta între moduri.
- Așteptați câteva secunde până când setarea este salvată.

Comutarea între funcționarea cu un singur compartiment și cea cu două compartimente
Se aplică versiunilor echipate cu o separatoare.

Modul cu o singură cameră
- Scoateți separatorul.
- Compartimentul din stânga va rămâne activ.
- Compartimentul din dreapta va fi dezactivat.

Modul cu două compartimente
- Montați separatorul.
- Frigiderul va trece la controlul independent al ambelor zone.

DEZGHEȚARE
Când apare un strat de gheață în interior:
- Scoateți alimentele.
- Opriți aparatul.
- Deschideți capacul **(1)**.
- Așteptați ca gheața să se topească.
- Ștergeți apa cu o cârpă moale.
- **Nu folosiți obiecte ascuțite pentru a îndepărta gheața.**

CURĂȚARE
- Deconectați aparatul de la rețeaua electrică.
- Ștergeți interiorul și carcasa cu o cârpă umedă.
- Îndepărtați praful din orificiile de ventilație.
- Nu spălați aparatul sub jet de apă.
- Nu folosiți agenți de curățare agresivi.

CODURI DE EROARE
Tabel de erori:

Cod	Semnificație	Soluție
LL	Senzor de temperatură defect	Verificați sau înlocuiți senzorul
E1	Tensiune prea mică	Încărcați bateria sau modificați nivelul de protecție
E2	Problemă cu ventilatorul	Verificați blocarea ventilatorului
E3	Protecția compresorului	Deconectați de la rețeaua electrică timp de 30 de minute
E4	Viteza incorectă a compresorului	Schimbați modul de funcționare
E5	Supraîncălzirea controlerului	Asigurați o ventilație mai bună

SPECIFICAȚII TEHNICE

Parametru	Valoare
Tensiune de alimentare	12/24 V DC.
Curent nominal	5 A (12 V) / 2,5 A (24 V)
Putere nominală	60 W
Capacitate	39,1 l
Interval de reglare a temperaturii	de la -20 °C la 20 °C
Clasa climatică	SN/N/ST/T
Agent frigorific	R600a
Masa agentului frigorific	18 g
Agent de expandare pentru izolație	Ciclopentan (C_5H_{10})
Clasa de protecție	III
Sistem de refrigerare	pe bază de compresor
Masă	16,4 kg
63-193 indică atât tipul, cât și modelul unității	

PROTECȚIA MEDIULUI

Produsele alimentate electric nu trebuie aruncate împreună cu deșeurile menajere, ci trebuie predate pentru reciclare la centrele specializate. Informații privind reciclarea pot fi obținute de la distribuitorul produsului sau de la autoritățile locale. Deșeurile de echipamente electrice și electronice conțin substanțe nocive pentru mediu. Echipamentele care nu sunt reciclate reprezintă o amenințare potențială pentru mediu și sănătatea umană.

„GTX Poland Spółka z ograniczoną odpowiedzialnością", societate cu răspundere limitată, cu sediul social în Varșovia, str. Pograniczna 2/4 (denumită în continuare: „GTX Poland"), informează prin prezenta că toate drepturile de autor asupra conținutului acestui manual (denumit în continuare: „Manualul"), inclusiv, printre altele, textul, fotografiile, diagramele, ilustrațiile, precum și structura acestuia, aparțin în mod exclusiv GTX Poland și sunt protejate de lege în conformitate cu Legea din 4 februarie 1994 privind drepturile de autor și drepturile conexe (adică Jurnalul Oficial 2006 nr. 90, punctul 631, cu modificările ulterioare). Copierea, prelucrarea, publicarea sau modificarea Manualului în întregime sau a oricărui element individual al acestuia în scopuri comerciale, fără consimțământul expres scris al GTX Poland, este strict interzisă și poate atrage răspunderea civilă și penală.
GTX Poland Sp. z o.o. Sp. K. declară prin prezenta că echipamentul radio de tip 63-193 este conform cu Directiva 2014/53/UE.
Textul integral al Declarației de conformitate a UE este disponibil la următoarea adresă web: https://webservice.gtx-group.com:7443/s/PRPBsSceGyjLfK2

(hu)
AZ EREDETI HASZNÁLATI ÚTMUTATÓ FORDÍTÁSA
Kompresszoros hűtőszekrény
63-193

MEGJEGYZÉS: A KÉSZÜLÉK HASZNÁLATA ELŐTT KÉRJÜK, FIGYELMESEN OLVASSA EL EZT A KÉZIKÖNYVET, ÉS ŐRIZZE MEG KÉSŐBBI HASZNÁLATRA.

RÉSZLETES BIZTONSÁGI UTASÍTÁSOK
- Ezt a készüléket 8 éves vagy annál idősebb gyermekek, valamint csökkent fizikai vagy szellemi képességű személyek és a készülék használatával nem ismerős személyek is használhatják, feltéve, hogy felügyeletet biztosítanak számukra, vagy megkapják a készülék biztonságos használatára vonatkozó utasításokat, hogy megértsék a használattal járó kockázatokat. A gyermekek nem játszhatnak a készülékkel. A gyermekek felügyelet nélkül nem végezhetnek tisztítási vagy karbantartási munkálatokat a készüléken.
- A 3 és 8 év közötti gyermekek ételt helyezhetnek a hűtőberendezésbe, illetve vehetnek ki onnan.
- A készülék háztartási és hasonló célokra készült, ideértve az üzletek és irodák személyzeti konyháit, a gazdaságokat, a szálláshelyeket, valamint a vendéglátást és hasonló, nem kiskereskedelmi célú alkalmazásokat.

FIGYELMEZTETÉS:
- Ha a nem leválasztható tápkábel megsérül, azt a kockázat elkerülése érdekében a gyártónak, egy szervizközpont képviselőjének vagy egy szakképzett személynek kell kicserélnie.
- A készülék elhelyezésekor ügyeljen arra, hogy a tápkábel ne szoruljon be és ne sérüljön meg.
- Ne helyezzen hordozható elosztókat vagy hordozható tápegységeket a készülék mögé.
- Ne tároljon robbanásveszélyes anyagokat a készülékben, például gyúlékony hajtógázt tartalmazó aeroszolos flakonokat.

- Az állandó beépítésre szánt készülékeket a szerelési utasításoknak megfelelően kell rögzíteni, hogy elkerülhető legyen az instabilitásból eredő bármilyen kockázat.

ÉLELMISZER BIZTONSÁGOS TÁROLÁSA

- Ha az ajtót hosszabb ideig nyitva hagyja, a készülék rekeszeiben jelentősen megemelkedhet a hőmérséklet.
- Rendszeresen tisztítsa meg az élelmiszerekkel érintkezésbe kerülő felületeket és az elérhető lefolyókat.
- Ha a készülék víztartállyal van felszerelve, 48 órás használat nélküli állapot után tisztítsa meg azt. Ha a készülék a városi vízvezetékhez van csatlakoztatva, 5 napos vízfelhasználás nélküli állapot után öblítse át a vízrendszert.
- A nyers húst és halat megfelelő edényekben tárolja, hogy azok ne érintkezzenek más élelmiszerekkel, és ne csöpögjenek rájuk.
- A kétcsillagos rekeszek előfagyasztott élelmiszerek tárolására, fagylalt tárolására vagy elkészítésére, valamint jégkockák készítésére alkalmasak.
- Az egy-, két- és háromcsillagos rekeszek nem alkalmasak friss élelmiszerek fagyasztására.
- Ha a készüléket hosszabb ideig üresen hagyja, kapcsolja ki, olvassza ki, tisztítsa meg, szárítsa meg, és hagyja nyitva az ajtaját a penészesedés megelőzése érdekében.
- Az élelmiszereket a tárolásukra kijelölt rekeszekbe és zónákba kell elhelyezni, figyelembe véve a készülék belsejében fellépő hőmérséklet-ingadozásokat.

GYÚLÉKONY HŰTŐKÖZEGGEL RENDELKEZŐ KÉSZÜLÉKEK

- FIGYELMEZTETÉS: Ne takarja el a készülék burkolatán vagy a beépítési szerkezetén található szellőzőnyílásokat.
- FIGYELMEZTETÉS: Ne használjon mechanikus eszközöket vagy egyéb módszereket a leolvasztás felgyorsítására, kivéve a gyártó által ajánlottakat.
- FIGYELMEZTETÉS: Ne sértse meg a hűtőközeg-kört, különösen ott, ahol annak alkatrészei a felhasználó számára hozzáférhetők.
- FIGYELMEZTETÉS: Ne használjon elektromos készülékeket az élelmiszer-tároló rekeszekben, kivéve, ha azok a gyártó által ajánlott típusúak.
- A készülék telepítése, áthelyezése, szervizelése és leszerelése során óvja a hűtőközeg-kört a sérülésektől. A hűtőrendszerrel kapcsolatos munkákat bízza szakképzett személyzetre.
- Az ISO 7010 W021 figyelmeztető szimbólum (háromszögben lévő láng) gyúlékony anyagok jelenléte miatti tűzveszélyre utal.
- Ha a készülék szigetelése gyúlékony habosítóanyagot tartalmaz, a készülék ártalmatlanításakor vegye figyelembe ennek a gáznak a jelenlétét, és kerülje a szigetelés megrongálódását.
- A kempingekben való használatra szánt készülékek ott is használhatók. Ne tegye ki az ilyen készülékeket esőnek, kivéve, ha védelmi besorolásuk legalább IPX4.
- Ha a készülék több áramforrásra is alkalmas, az adott modellre előírt módon táplálható ezekből a forrásokból.

A HASZNÁLT PIKTOGRAMOK MAGYARÁZATA.



1 **2** **3** **4**

1. Olvassa el a használati útmutatót, és tartsa be az abban szereplő figyelmeztetéseket és biztonsági utasításokat!
2. Ne dobja a háztartási hulladék közé!
3. EAC tanúsítási jel.
4. Ukrán piaci tanúsító jel

AZ ÁBRÁK LEÍRÁSA

1. Fedél (felső fedél)
2. A fedél fogantyúja
3. Főház
4. Vezérlőpanel
5. Hordozófogantyúk
6. Alsó műszaki rész
7. Csatlakozó-/tápellátó panel
8. Oldalsó szellőzőrácsok
9. Kijelző
10. BE/KI gomb
11. LE gomb
12. FEL gomb
13. BEÁLLÍTÁS gomb

RENDELTETÉS

A hordozható hűtőszekrény élelmiszerek, italok és egyéb, hőmérséklet-szabályozást igénylő termékek hűtésére, alacsony hőmérsékletű tárolására szolgál. A készülék autós utazások során, kempingezéskor, hajóutakon, terepen végzett munkák során, valamint olyan helyeken használható, ahol a hagyományos hűtőszekrényekhez való hozzáférés korlátozott.

A hőmérséklet-beállítástól függően a hűtőt a következőkre lehet használni:

- italok és élelmiszerek hűtésére,
- friss élelmiszerek tárolására,
- alacsonyabb hőmérsékletet igénylő gyógyszerek tárolására,
- élelmiszerek fagyasztására (ha a modell rendelkezik fagyasztási funkcióval),
- termékek szállítására szabályozott hőmérsékleten.

ELŐKÉSZÍTÉS AZ ELSŐ HASZNÁLAT ELŐTT

- A kicsomagolás után helyezze a hűtőszekrényt sík felületre.
- Az első használat előtt hagyja a készüléket legalább 24 órán át vízszintes helyzetben állni.
- Törölje le a belső teret és a külső burkolatot egy nedves ruhával.
- Ellenőrizze, hogy a szellőzőrácsok nincsenek-e eltorlaszolva.
- Gondoskodjon arról, hogy a hűtőszekrény körül elegendő hely legyen a hőelvezetéshez.

VEZÉRLŐPANEL:

A tápegység csatlakoztatása

12 V / 24 V egyenáramú tápegység

- Dugja be a kábel csatlakozóját a hűtőszekrény áramcsatlakozójába **(7)**.
- A kábel másik végét csatlakoztassa egy autó szivargyújtó-aljzathoz vagy egy 12/24 V-os tápegységhez.
- A csatlakoztatás után a kijelző **(9)** kigyullad, és a készülék készenléti üzemmódba vált.

Hálózati váltakozó áramú tápegység

- Csatlakoztassa az egyenáramú kábelt a hűtőhöz.
- Csatlakoztassa a kábelt a megfelelő váltakozó/egyenáramú tápegységhez.
- Dugja be a tápegységet egy hálózati aljzatba.

Megjegyzés: kizárólag a gyártó által mellékelt kábeleket használja.

BEKAPCSOLÁS ÉS KIKAPCSOLÁS

Bekapcsolás

- Tartsa lenyomva az **ON/OFF** gombot **(10)** körülbelül 3 másodpercig.
- A kijelző villogni kezd, és a készülék elindul.

Kikapcsolás

- Tartsa lenyomva az **ON/OFF** gombot **(10)** körülbelül 3 másodpercig.
- A kijelző elsötétül.

A HŐMÉRSÉKLET BEÁLLÍTÁSA

A hőmérséklet módosítása

- Kapcsolja be a hűtőszekrényt.
- Nyomja meg az
    - **a FEL (12) gombot** a hőmérséklet növeléséhez,
    - **DOWN (11) gombot** a hőmérséklet csökkentéséhez.
- Az érték néhány másodpercig villogni fog.
- Egy pillanat múlva a kijelző **(9)** visszatér a kamra aktuális hőmérsékletének megjelenítéséhez.
- A hűtési tartomány **+20 °C és -20 °C** között van.

Mértékegység váltása: °C / °F

- Kapcsolja be a készüléket.
- Tartsa lenyomva a **DOWN** gombot **(11)**.
- Ezzel egyidejűleg nyomja meg és tartsa lenyomva a **SET** gombot **(13)**.
- Tartsa lenyomva mindkét gombot körülbelül 10 másodpercig.
- A °C vagy °F szimbólum villogni kezd a kijelzőn.
- Az **UP (12)** vagy a **DOWN (11)** gombokkal válassza ki a kívánt mértékegységet.
- Néhány másodperc múlva a beállítás automatikusan el lesz mentve.

Az akkumulátor-védelem beállítása

A hűtőszekrény akkumulátor-túlmerülés elleni védelemmel van felszerelve.

A beállítások eléréséhez

- Kapcsolja be a hűtőszekrényt.

- Nyomja meg egyszerre **a FEL (12)** és **a LE (11) gombokat**.
- Tartsa lenyomva körülbelül 5 másodpercig.
- A kijelzőn a következő jelenik meg:
  - H1,
  - H2,
  - H3.

Szint kiválasztása

Beállítás	Alkalmazás
H1	Alacsony védelmi szint
H2	Közepes védelem
H3	Magas védelmi szint

A jármű indítóakkumulátoráról történő táplálás esetén a gyártó **az H3 (magas)** szintet javasolja.
Védelmi szintek táblázata:
Fontos megjegyzés: autóban történő üzemeltetés esetén a védelmi szintet közepesre **(H2)** kell beállítani.

Üzemmódok
A hűtőnek két üzemmódja van:
ECO
- alacsonyabb energiafogyasztás,
- csendesebb működés,
- az akkumulátor élettartamának meghosszabbításához ajánlott.

HH
- maximális hűtési teljesítmény,
- a beállított hőmérséklet gyorsabb elérése.

Az üzemmód váltása
- Nyomja meg a **SET** gombot **(13)**.
- A kijelzőn a következő jelenik meg:
  - ECO vagy
  - HH.
- Nyomja meg újra **a SET (13) gombot** a módok közötti váltáshoz.
- Várjon néhány másodpercet, amíg a beállítás elmentésre kerül.

Váltás az egy- és a kétkamrás üzemmód között
Ez a válaszfalat tartalmazó változatokra vonatkozik.

Egykamrás üzemmód
- Vegye ki az elválasztót.
- A bal oldali kamra továbbra is aktív marad.
- A jobb oldali kamra deaktiválódik.

Kétkamrás üzemmód
- Helyezze be az elválasztót.
- A hűtőszekrény átvált a két zóna független vezérlésére.

KIOLVASZTÁS
Ha a belső térben jégréteg képződik:
- Vegye ki az élelmiszereket.
- Kapcsolja ki a készüléket.
- Nyissa ki a fedelet **(1)**.
- Várja meg, amíg a jég elolvad.
- Törölje fel a vizet egy puha ruhával.
- **Ne használjon éles tárgyakat a jég eltávolításához.**

TISZTÍTÁS
- Húzza ki a készülék dugaszát a konnektorból.
- Törölje le a belső teret és a burkolatot egy nedves ruhával.
- Távolítsa el a port a szellőzőnyílásokból.
- Ne mossa folyó víz alatt.
- Ne használjon erős tisztítószereket.

HIBAKÓDOK
Hibatáblázat:

Kód	Jelentés	Megoldás
LL	Hibás hőmérséklet-érzékelő	Ellenőrizze vagy cserélje ki az érzékelőt
E1	Túl alacsony feszültség	Töltse fel az akkumulátort, vagy módosítsa a védelmi szintet
E2	Ventilátorprobléma	Ellenőrizze a ventilátor reteszelését
E3	Kompresszor védelem	Húzza ki a készüléket a hálózati csatlakozóból 30 percre
E4	Helytelen kompresszor fordulatszám	Változtassa meg az üzemmódot
E5	A vezérlő túlmelegedett	Gondoskodjon jobb szellőzésről

MŰSZAKI ADATOK

Paraméter	Érték
Tápfeszültség	12/24 V DC
Névleges áramerősség	5 A (12 V) / 2,5 A (24 V)
Névleges teljesítmény	60 W
Kapacitás	39,1 l
Hőmérséklet-szabályozási tartomány	-20 °C – 20 °C
Klimakategória	SN/N/ST/T
Hűtőközeg	R600a
Hűtőközeg tömege	18 g
Szigetelőanyag-habosítószer	Ciklopentán (C_5H_{10})
Védelmi osztály	III
Hűtőrendszer	kompresszoros
Tömeg	16,4 kg
A 63-193 jelölés a készülék típusát és modelljét is jelzi	

KÖRNYEZETVÉDELEM



Az elektromos meghajtású termékeket nem szabad a háztartási hulladékkal együtt ártalmatlanítani, hanem azokat az erre a célra kijelölt létesítményekben kell leadni újrahasznosításra. Az újrahasznosítással kapcsolatos információk a termék forgalmazójától vagy a helyi hatóságoktól szerezhetők be. A hulladék elektromos és elektronikus berendezések környezetre káros anyagokat tartalmaznak. Az újrahasznosításra nem kerülő berendezések potenciális veszélyt jelentenek a környezetre és az emberi egészségre.

A „GTX Poland Spółka z ograniczoną odpowiedzialnością" korlátolt felelősségű társaság, székhelye Varsóban, ul. Pograniczna 2/4 (a továbbiakban: „GTX Poland"), ezúton tájékoztatja, hogy a jelen kézikönyv (a továbbiakban: „Kézikönyv") tartalmára, ideértve többek között a szöveget, fényképeket, diagramokat, illusztrációkat, valamint az elrendezést, kizárólag a GTX Poland-ot illeti, és azokat a szerzői jogokról és szomszédos jogokról szóló, 1994. február 4-i törvény (azaz a 2006. évi 90. számú Törvénytár, 631. pont, módosításokkal) szerint törvény védi. A Kézikönyv egészének vagy bármely elemének kereskedelmi célú másolása, feldolgozása, közzététele vagy módosítása a GTX Poland kifejezett írásbeli hozzájárulása nélkül szigorúan tilos, és polgári jogi, illetve büntetőjogi felelősségre vonást vonhat maga után.
A GTX Poland Sp. z o.o. Sp. K. ezúton kijelenti, hogy a 63-193 típusú rádióberendezés megfelel a 2014/53/EU irányelvnek.
Az EU-megfelelőségi nyilatkozat teljes szövege a következő webcímen érhető el:
https://webservice.gtx-group.com:7443/s/PRPBsSceGyjLfK2

(it)
TRADUZIONE DELLE ISTRUZIONI ORIGINALI
Frigorifero a compressore
63-193

NOTA: PRIMA DI UTILIZZARE QUESTO ELETTRODOMESTICO, SI PREGA DI LEGGERE ATTENTAMENTE IL PRESENTE MANUALE E DI CONSERVARLO PER FUTURA CONSULTAZIONE.

ISTRUZIONI DETTAGLIATE DI SICUREZZA
- Questo apparecchio può essere utilizzato da bambini di età pari o superiore a 8 anni, nonché da persone con capacità fisiche o mentali ridotte e da coloro che non hanno familiarità con l'apparecchio, a condizione che venga fornita supervisione o istruzione su come utilizzare l'apparecchio in modo sicuro, in modo che i rischi associati siano compresi. I bambini non devono giocare con l'apparecchio. I bambini non devono effettuare operazioni di pulizia o manutenzione dell'apparecchio senza supervisione.
- I bambini di età compresa tra i 3 e gli 8 anni possono riporre alimenti nell'apparecchio di refrigerazione ed estrarli da esso.
- L'apparecchio è destinato all'uso domestico e ad applicazioni simili, comprese le cucine per il personale nei negozi e negli uffici, nelle aziende agricole, nelle strutture ricettive, nella ristorazione e in applicazioni simili non destinate alla vendita al dettaglio.

AVVERTENZA:
- Se il cavo di alimentazione non staccabile è danneggiato, deve essere sostituito dal produttore, da un rappresentante del centro di assistenza o da una persona qualificata per evitare qualsiasi rischio.
- Quando si posiziona l'elettrodomestico, assicurarsi che il cavo di alimentazione non rimanga intrappolato o danneggiato.
- Non collocare prese multiple portatili o alimentatori portatili dietro l'apparecchio.
- Non conservare sostanze esplosive nell'apparecchio, come bombolette aerosol contenenti gas propellente infiammabile.
- Gli elettrodomestici destinati all'installazione fissa devono essere fissati secondo le istruzioni di installazione per evitare qualsiasi rischio derivante dall'instabilità.

CONSERVAZIONE SICURA DEGLI ALIMENTI

- Lasciare la porta aperta per un periodo prolungato può causare un aumento significativo della temperatura all'interno dei vani dell'elettrodomestico.
- Pulire regolarmente le superfici che potrebbero venire a contatto con gli alimenti e gli eventuali sistemi di scarico accessibili.
- Se l'elettrodomestico è dotato di un serbatoio dell'acqua, pulirlo dopo 48 ore di inutilizzo. Se è collegato alla rete idrica, sciacquare l'impianto idraulico dopo 5 giorni senza prelievo d'acqua.
- Conservare la carne e il pesce crudi in contenitori adeguati in modo che non entrino in contatto con altri alimenti né vi gocciolino sopra.
- Gli scomparti a due stelle sono adatti alla conservazione di alimenti pre-congelati, alla conservazione o alla preparazione di gelati e alla produzione di cubetti di ghiaccio.
- Gli scomparti a una, due e tre stelle non sono adatti al congelamento di alimenti freschi.
- Se l'apparecchio viene lasciato vuoto per un periodo prolungato, è necessario spegnerlo, sbrinarlo, pulirlo, asciugarlo e lasciarlo con la porta aperta per impedire la formazione di muffa.
- Gli alimenti devono essere collocati negli scomparti e nelle zone designate per la loro conservazione, tenendo conto delle variazioni di temperatura all'interno dell'apparecchio.

APPARECCHI CON REFRIGERANTE INFIAMMABILE

- AVVERTENZA: Non ostruire le aperture di ventilazione presenti nell'involucro dell'elettrodomestico o nella struttura in cui è stato incassato.
- AVVERTENZA: Non utilizzare dispositivi meccanici o altri mezzi per accelerare lo sbrinamento, ad eccezione di quelli raccomandati dal produttore.
- AVVERTENZA: Non danneggiare il circuito del refrigerante, in particolare nei punti in cui i suoi componenti sono accessibili all'utente.
- AVVERTENZA: Non utilizzare apparecchi elettrici all'interno dei vani di conservazione degli alimenti, a meno che non siano del tipo raccomandato dal produttore.
- Durante l'installazione, lo spostamento, la manutenzione e la messa fuori servizio dell'apparecchio, proteggere il circuito del refrigerante da eventuali danni. Affidare gli interventi sull'impianto di refrigerazione a personale qualificato.
- Il simbolo di avvertenza ISO 7010 W021 (fiamma all'interno di un triangolo) indica un rischio di incendio dovuto alla presenza di materiali infiammabili.
- Se l'isolamento dell'unità contiene un agente espandente infiammabile, tenere conto della presenza di questo gas durante lo smaltimento dell'unità ed evitare di danneggiare l'isolamento.
- Gli apparecchi destinati all'uso nei campeggi possono essere utilizzati in tali luoghi. Non esporre tali apparecchi alla pioggia a meno che non abbiano un grado di protezione pari almeno a IPX4.
- Se l'apparecchio è progettato per più di una fonte di alimentazione, può essere alimentato da tali fonti secondo le modalità specificate per il modello in questione.

SPIEGAZIONE DEI PITTOGRAMMI UTILIZZATI.



1 2 3 4

1. Leggere il manuale d'uso e seguire le avvertenze e le istruzioni di sicurezza in esso contenute!
2. Non smaltire con i rifiuti domestici
3. Marchio di certificazione EAC.
4. Marchio di certificazione per il mercato ucraino

DESCRIZIONE DELLE ILLUSTRAZIONI

1. Coperchio (ribalta superiore)
2. Maniglia del coperchio
3. Alloggiamento principale
4. Pannello di controllo
5. Maniglie di trasporto
6. Sezione tecnica inferiore
7. Pannello di collegamento/alimentazione
8. Griglie di ventilazione laterali
9. Display
10. Pulsante ON/OFF
11. Pulsante GIÙ
12. Pulsante SU
13. Pulsante SET

DESTINAZIONE D'USO

Il frigorifero portatile è progettato per raffreddare, mantenere una temperatura bassa e conservare alimenti, bevande e altri articoli che richiedono un controllo della temperatura. L'apparecchio può essere utilizzato durante i viaggi in auto, in campeggio, in crociera, durante il lavoro sul campo e in luoghi dove l'accesso a un frigorifero convenzionale è limitato.

A seconda dell'impostazione della temperatura, il frigorifero può essere utilizzato per:

- raffreddare bevande e alimenti,
- conservare alimenti freschi,
- conservare medicinali che richiedono una temperatura più bassa,
- congelare alimenti (se il modello dispone di funzione di congelamento),
- trasportare prodotti a temperatura controllata.

PREPARAZIONE PRIMA DEL PRIMO UTILIZZO

- Dopo averlo disimballato, posizionare il frigorifero su una superficie piana.
- Lasciare l'elettrodomestico in posizione orizzontale per almeno 24 ore prima di utilizzarlo per la prima volta.
- Pulire l'interno e l'involucro esterno con un panno umido.
- Verificare che le griglie di ventilazione non siano ostruite.
- Assicurarsi che vi sia spazio sufficiente intorno al frigorifero per consentire la dissipazione del calore.

PANNELLO DI CONTROLLO:
Collegamento dell'alimentatore

Alimentazione a 12 V / 24 V CC

- Inserire la spina del cavo nella presa di alimentazione del frigorifero **(7)**.
- Collegare l'altra estremità a una presa accendisigari dell'auto o a un alimentatore da 12/24 V.
- Una volta effettuato il collegamento, il display **(9)** si accenderà ed entrerà in modalità standby.

Alimentazione di rete CA

- Collegare il cavo CC al frigorifero.
- Collegare il cavo all'apposito alimentatore CA/CC.
- Inserire l'alimentatore in una presa di corrente.

Nota: utilizzare esclusivamente i cavi forniti dal produttore.

ACCENSIONE E SPEGNIMENTO

Accensione

- Tenere premuto il pulsante **ON/OFF (10)** per circa 3 secondi.
- Il display lampeggerà e il dispositivo inizierà a funzionare.

Spegnimento

- Tenere premuto il pulsante **ON/OFF (10)** per circa 3 secondi.
- Il display si spegnerà.

IMPOSTAZIONE DELLA TEMPERATURA

Modifica della temperatura

- Accendere il frigorifero.
- Premere:
  - **SU (12)** per aumentare la temperatura,
  - **GIÙ (11)** per diminuire la temperatura.
- Il valore lampeggerà per alcuni secondi.
- Dopo qualche istante, il display **(9)** tornerà a visualizzare la temperatura attuale all'interno del vano.
- L'intervallo di raffreddamento va da **+20 °C a -20 °C**.

Cambio dell'unità di misura: °C / °F

- Accendere l'apparecchio.
- Tenere premuto il pulsante **DOWN (11)**.
- Contemporaneamente, tenere premuto il pulsante **SET (13)**.
- Tenere premuti entrambi i pulsanti per circa 10 secondi.
- Il simbolo °C o °F inizierà a lampeggiare sullo schermo.
- Utilizzare i pulsanti **UP (12)** o **DOWN (11)** per selezionare l'unità desiderata.
- Dopo pochi secondi, l'impostazione verrà salvata automaticamente.

Impostazione della protezione della batteria

Il frigorifero è dotato di una funzione di protezione contro la scarica eccessiva della batteria.

Accesso alle impostazioni

- Accendere il frigorifero.
- Premere contemporaneamente **i pulsanti SU (12)** e **GIÙ (11)**.
- Tenere premuti per circa 5 secondi.
- Il display visualizzerà:

- H1,
- H2,
- H3.

Selezione di un livello

Impostazione	Applicazione
H1	Protezione bassa
H2	Protezione media
H3	Protezione elevata

Quando l'alimentazione proviene dalla batteria di avviamento del veicolo, il produttore raccomanda il livello **H3 (Elevata)**.
Tabella dei livelli di protezione:
Nota importante: durante il funzionamento in auto, il livello di protezione deve essere impostato su **medio (H2)**.

Modalità di funzionamento
Il frigorifero dispone di due modalità:
ECO
- minor consumo energetico,
- funzionamento più silenzioso,
- consigliata per prolungare la durata della batteria.

HH
- massime prestazioni di raffreddamento,
- raggiungimento più rapido della temperatura impostata.

Cambio della modalità
- Premere il pulsante **SET (13)**.
- Il display visualizzerà:
  - ECO oppure
  - HH.
- Premere nuovamente **SET (13)** per passare da una modalità all'altra.
- Attendere alcuni secondi affinché l'impostazione venga salvata.

Passaggio dal funzionamento a scomparto singolo a quello a doppio scomparto
Vale per le versioni dotate di divisorio.

Modalità a camera singola
- Rimuovere il divisorio.
- Il vano sinistro rimarrà attivo.
- Il vano di destra verrà disattivato.

Modalità a due scomparti
- Inserire il divisorio.
- Il frigorifero passerà alla regolazione indipendente di entrambe le zone.

SBRINAMENTO
Quando all'interno si forma uno strato di brina:
- Rimuovere gli alimenti.
- Spegnere l'elettrodomestico.
- Aprire lo sportello **(1)**.
- Attendere che il ghiaccio si sciolga.
- Asciugare l'acqua con un panno morbido.
- **Non utilizzare oggetti appuntiti per rimuovere il ghiaccio.**

PULIZIA
- Scollegare l'apparecchio dalla rete elettrica.
- Pulire l'interno e l'involucro con un panno umido.
- Rimuovere la polvere dalle aperture di ventilazione.
- Non lavare sotto l'acqua corrente.
- Non utilizzare detergenti aggressivi.

CODICI DI ERRORE
Tabella degli errori:

Codice	Significato	Soluzione
LL	Sensore di temperatura difettoso	Controllare o sostituire il sensore
E1	Tensione troppo bassa	Caricare la batteria o modificare il livello di protezione
E2	Problema alla ventola	Controllare il blocco della ventola
E3	Protezione del compressore	Scollegare dall'alimentazione di rete per 30 minuti
E4	Velocità del compressore errata	Modificare la modalità di funzionamento
E5	Surriscaldamento del controller	Garantire una migliore ventilazione

SPECIFICHE TECNICHE

Parametro	Valore
Tensione di alimentazione	12/24 V DC
Corrente nominale	5 A (12 V) / 2,5 A (24 V)
Potenza nominale	60 W
Capacità	39,1 l
Intervallo di regolazione della temperatura	da -20 °C a 20 °C
Classe climatica	SN/N/ST/T
Refrigerante	R600a
Massa del refrigerante	18 g
Agente espandente per isolamento	Ciclopentano (C_5H_{10})
Classe di protezione	III
Sistema di refrigerazione	basato su compressore
Massa	16,4 kg
63-193 indica sia il tipo che il modello dell'unità	

PROTEZIONE AMBIENTALE



I prodotti alimentati a corrente elettrica non devono essere smaltiti insieme ai rifiuti domestici, ma devono essere consegnati per il riciclaggio presso strutture apposite. È possibile ottenere informazioni sul riciclaggio presso il rivenditore del prodotto o le autorità locali. I rifiuti di apparecchiature elettriche ed elettroniche contengono sostanze nocive per l'ambiente. Le apparecchiature non riciclate rappresentano una potenziale minaccia per l'ambiente e la salute umana.

La «GTX Poland Spółka z ograniczoną odpowiedzialnością», con sede legale a Varsavia, in via Pograniczna 2/4 (di seguito: «GTX Poland»), informa con la presente che tutti i diritti d'autore relativi al contenuto del presente manuale (di seguito: «Manuale»), inclusi, tra l'altro, il testo, le fotografie, i diagrammi, le illustrazioni e l'impaginazione, appartengono esclusivamente a GTX Poland e sono protetti dalla legge ai sensi della Legge del 4 febbraio 1994 sul diritto d'autore e sui diritti connessi (ovvero Gazzetta Ufficiale 2006 n. 90, voce 631, e successive modifiche). La copia, l'elaborazione, la pubblicazione o la modifica del Manuale nella sua interezza o di uno qualsiasi dei suoi singoli elementi a fini commerciali senza l'espresso consenso scritto di GTX Poland è severamente vietata e può comportare responsabilità civile e penale.
GTX Poland Sp. z o.o. Sp. K. dichiara con la presente che l'apparecchio radio di tipo 63-193 è conforme alla Direttiva 2014/53/UE.
Il testo completo della Dichiarazione di conformità dell'UE è disponibile al seguente indirizzo web: https://webservice.gtx-group.com:7443/s/PRPBsSceGyjLfK2

(fr)
TRADUCTION DES INSTRUCTIONS ORIGINALES
Réfrigérateur à compresseur
63-193

REMARQUE : AVANT D'UTILISER CET APPAREIL, VEUILLEZ LIRE ATTENTIVEMENT CE MANUEL ET LE CONSERVER POUR POUVOIR VOUS Y RÉFÉRER ULTÉRIEUREMENT.

CONSIGNES DE SÉCURITÉ DÉTAILLÉES
- Cet appareil peut être utilisé par des enfants âgés de 8 ans et plus, ainsi que par des personnes ayant des capacités physiques ou mentales réduites et par celles qui ne sont pas familiarisées avec l'appareil, à condition qu'une surveillance ou des instructions soient fournies sur la manière d'utiliser l'appareil en toute sécurité, afin que les risques associés soient bien compris. Les enfants ne doivent pas jouer avec l'appareil. Les enfants ne doivent pas procéder au nettoyage ou à l'entretien de l'appareil sans surveillance.
- Les enfants âgés de 3 à 8 ans peuvent placer des aliments dans l'appareil de réfrigération et les en retirer.
- L'appareil est destiné à un usage domestique et à des applications similaires, notamment dans les cuisines du personnel des magasins et des bureaux, dans les exploitations agricoles, dans les établissements d'hébergement, ainsi que dans la restauration et autres applications similaires hors commerce de détail.

AVERTISSEMENT :
- Si le cordon d'alimentation non détachable est endommagé, il doit être remplacé par le fabricant, un représentant du service après-vente ou une personne qualifiée afin d'éviter tout risque.
- Lors de l'installation de l'appareil, veillez à ce que le cordon d'alimentation ne soit ni coincé ni endommagé.
- Ne placez pas de multiprises ou d'alimentations électriques portables derrière l'appareil.
- Ne stockez pas de substances explosives dans l'appareil, telles que des bombes aérosols contenant un gaz propulseur inflammable.
- Les appareils destinés à une installation permanente doivent être fixés conformément aux instructions d'installation afin d'éviter tout risque lié à une instabilité.

CONSERVATION SÛRE DES ALIMENTS

- Laisser la porte ouverte pendant une période prolongée peut entraîner une hausse significative de la température à l'intérieur des compartiments de l'appareil.
- Nettoyez régulièrement les surfaces susceptibles d'entrer en contact avec les aliments ainsi que les systèmes d'évacuation accessibles.
- Si l'appareil est équipé d'un réservoir d'eau, nettoyez-le après 48 heures de non-utilisation. S'il est raccordé au réseau d'eau, purgez le circuit d'eau après 5 jours sans prélèvement d'eau.
- Conservez la viande et le poisson crus dans des récipients adaptés afin qu'ils n'entrent pas en contact avec d'autres aliments et qu'ils ne s'égouttent pas sur ceux-ci.
- Les compartiments à deux étoiles conviennent à la conservation d'aliments pré-congelés, à la conservation ou à la préparation de glaces, ainsi qu'à la fabrication de glaçons.
- Les compartiments à une, deux et trois étoiles ne sont pas adaptés à la congélation d'aliments frais.
- Si l'appareil reste vide pendant une période prolongée, il convient de l'éteindre, de le dégivrer, de le nettoyer, de le sécher et de le laisser avec la porte ouverte afin d'éviter la formation de moisissures.
- Les aliments doivent être placés dans les compartiments et les zones prévus à cet effet, en tenant compte des variations de température à l'intérieur de l'appareil.

APPAREILS ÉQUIPÉS D'UN FLUIDE FRIGORIFIQUE INFLAMMABLE

- AVERTISSEMENT : Ne bloquez pas les ouvertures de ventilation situées sur le boîtier de l'appareil ou sur la structure dans laquelle il a été encastré.
- AVERTISSEMENT : N'utilisez pas de dispositifs mécaniques ou d'autres moyens pour accélérer le dégivrage, à l'exception de ceux recommandés par le fabricant.
- AVERTISSEMENT : Ne pas endommager le circuit de réfrigérant, en particulier là où ses composants sont accessibles à l'utilisateur.
- AVERTISSEMENT : N'utilisez pas d'appareils électriques à l'intérieur des compartiments de conservation des aliments, sauf s'ils sont d'un type recommandé par le fabricant.
- Lors de l'installation, du déplacement, de l'entretien et de la mise hors service de l'appareil, protégez le circuit frigorifique contre tout dommage. Confiez les interventions sur le système de réfrigération à du personnel qualifié.
- Le symbole d'avertissement ISO 7010 W021 (flamme dans un triangle) indique un risque d'incendie dû à la présence de matériaux inflammables.
- Si l'isolation de l'appareil contient un agent gonflant inflammable, tenez compte de la présence de ce gaz lors de la mise au rebut de l'appareil et évitez d'endommager l'isolation.
- Les appareils destinés à être utilisés dans des campings peuvent y être utilisés. N'exposez pas ces appareils à la pluie, sauf s'ils présentent un indice de protection d'au moins IPX4.
- Si l'appareil est conçu pour fonctionner avec plusieurs sources d'alimentation, il peut être alimenté par ces sources selon les modalités spécifiées pour le modèle concerné.

EXPLICATION DES PICTOGRAMMES UTILISÉS.



1 2 3 4

1. Lisez le mode d'emploi et respectez les avertissements et consignes de sécurité qui y figurent !
2. Ne pas jeter avec les ordures ménagères
3. Marque de certification EAC.
4. Marque de certification pour le marché ukrainien

DESCRIPTION DES ILLUSTRATIONS

1. Couvercle (rabat supérieur)
2. Poignée du couvercle
3. Boîtier principal
4. Tableau de commande
5. Poignées de transport
6. Compartiment technique inférieur
7. Panneau de raccordement/alimentation électrique
8. Grilles d'aération latérales
9. Écran
10. Bouton MARCHE/ARRÊT
11. Bouton DOWN
12. Bouton UP
13. Bouton SET

UTILISATION PRÉVUE

Le réfrigérateur portable est conçu pour refroidir, maintenir une température basse et conserver des aliments, des boissons et d'autres articles nécessitant un contrôle de la température. L'appareil peut être utilisé lors de voyages en voiture, de séjours en camping, de croisières, lors de travaux sur le terrain et dans des lieux où l'accès à un réfrigérateur classique est limité.

En fonction du réglage de température, le réfrigérateur peut être utilisé pour :

- refroidir des boissons et des aliments,
- conserver des aliments frais,
- conserver des médicaments nécessitant une température plus basse,
- congeler des aliments (si le modèle dispose d'une fonction de congélation),
- le transport de produits à température contrôlée.

PRÉPARATION AVANT LA PREMIÈRE UTILISATION

- Après le déballage, placez le réfrigérateur sur une surface plane.
- Laissez l'appareil en position horizontale pendant au moins 24 heures avant de l'utiliser pour la première fois.
- Essuyez l'intérieur et l'extérieur de l'appareil avec un chiffon humide.
- Vérifiez que les grilles d'aération ne sont pas obstruées.
- Veillez à laisser suffisamment d'espace autour du réfrigérateur pour permettre la dissipation de la chaleur.

PANNEAU DE COMMANDE :

Raccordement de l'alimentation électrique

Alimentation 12 V / 24 V CC

- Branchez la fiche du câble dans la prise d'alimentation du réfrigérateur **(7)**.
- Branchez l'autre extrémité sur une prise allume-cigare de voiture ou sur une alimentation 12/24 V.
- Une fois connecté, l'écran **(9)** s'allume et passe en mode veille.

Alimentation secteur CA

- Branchez le câble CC au réfrigérateur.
- Branchez le câble à l'adaptateur secteur CA/CC approprié.
- Branchez l'adaptateur secteur sur une prise de courant.

Remarque : utilisez uniquement les câbles fournis par le fabricant.

MISE EN MARCHE ET ARRÊT

Mise en marche

- Appuyez sur le bouton **ON/OFF (10)** et maintenez-le enfoncé pendant environ 3 secondes.
- L'écran clignote et l'appareil se met en marche.

Mise hors tension

- Appuyez sur le bouton **ON/OFF (10)** et maintenez-le enfoncé pendant environ 3 secondes.
- L'écran s'éteint.

RÉGLAGE DE LA TEMPÉRATURE

Modification de la température

- Allumez le réfrigérateur.
- Appuyez sur :
  - **HAUT (12)** pour augmenter la température,
  - **DOWN (11)** pour diminuer la température.
- La valeur clignote pendant quelques secondes.
- Au bout d'un instant, l'écran **(9)** affichera à nouveau la température actuelle à l'intérieur du compartiment.
- La plage de température va de **+20 °C à -20 °C**.

Changement d'unité : °C / °F

- Allumez l'appareil.
- Appuyez sur le bouton **DOWN (11)** et maintenez-le enfoncé.
- En même temps, appuyez sur le bouton **SET (13)** et maintenez-le enfoncé.
- Maintenez les deux boutons enfoncés pendant environ 10 secondes.
- Le symbole °C ou °F commence à clignoter à l'écran.
- Utilisez les boutons **UP (12)** ou **DOWN (11)** pour sélectionner l'unité souhaitée.
- Au bout de quelques secondes, le réglage sera enregistré automatiquement.

Réglage de la protection de la batterie

Le réfrigérateur est équipé d'un dispositif de protection contre la décharge excessive de la batterie.

Accès aux réglages

- Allumez le réfrigérateur.
- Appuyez simultanément sur **les boutons HAUT (12)** et **BAS (11)**.
- Maintenez-les enfoncés pendant environ 5 secondes.
- L'écran affiche :
  - H1,
  - H2,
  - H3.

Sélection d'un niveau

Réglage	Application
H1	Protection faible
H2	Protection moyenne
H3	Protection élevée

En cas d'alimentation par la batterie de démarrage du véhicule, le constructeur recommande le niveau **H3 (élevé)**.
Tableau des niveaux de protection :
Remarque importante : en cas d'utilisation dans une voiture, le niveau de protection doit être réglé sur **moyen (H2)**.

Modes de fonctionnement
Le réfrigérateur dispose de deux modes :
ECO

- consommation d'énergie réduite,
- fonctionnement plus silencieux,
- recommandé pour prolonger la durée de vie de la batterie.

HH

- performances de refroidissement maximales,
- atteinte plus rapide de la température réglée.

Changement de mode

- Appuyez sur le bouton **SET (13)**.
- L'écran affiche :
  - ECO ou
  - HH.
- Appuyez à nouveau sur **SET (13)** pour passer d'un mode à l'autre.
- Patientez quelques secondes pour que le réglage soit enregistré.

Passage du mode à un compartiment au mode à deux compartiments
S'applique aux versions équipées d'une cloison.

Mode à chambre unique

- Retirez la cloison.
- Le compartiment de gauche reste actif.
- Le compartiment de droite sera désactivé.

Mode à deux compartiments

- Mettez la cloison en place.
- Le réfrigérateur passera alors en mode de régulation indépendante des deux zones.

DÉGIVRAGE
Lorsqu'une couche de givre apparaît à l'intérieur :

- Retirez les aliments.
- Éteignez l'appareil.
- Ouvrez la porte **(1)**.
- Attendez que la glace fonde.
- Essuyez l'eau à l'aide d'un chiffon doux.
- **N'utilisez pas d'objets pointus pour retirer la glace.**

NETTOYAGE

- Débranchez l'appareil du secteur.
- Essuyez l'intérieur et le boîtier avec un chiffon humide.
- Enlevez la poussière des ouvertures d'aération.
- Ne pas laver sous l'eau courante.
- N'utilisez pas de produits nettoyants agressifs.

CODES D'ERREUR
Tableau des erreurs :

Code	Signification	Solution
LL	Capteur de température défectueux	Vérifier ou remplacer le capteur
E1	Tension trop faible	Rechargez la batterie ou modifiez le niveau de protection
E2	Problème de ventilateur	Vérifiez le verrouillage du ventilateur
E3	Protection du compresseur	Débranchez l'appareil du secteur pendant 30 minutes
E4	Vitesse du compresseur incorrecte	Modifier le mode de fonctionnement
E5	Surchauffe du régulateur	Assurer une meilleure ventilation

CARACTÉRISTIQUES TECHNIQUES

Paramètre	Valeur
Tension d'alimentation	12/24 V DC
Courant nominal	5 A (12 V) / 2,5 A (24 V)
Puissance nominale	60 W
Capacité	39,1 l
Plage de régulation de la température	de -20 °C à 20 °C
Classe climatique	SN/N/ST/T
Réfrigérant	R600a
Masse du fluide frigorigène	18 g
Agent gonflant pour isolation	Cyclopentane (C_5H_{10})
Indice de protection	III
Système de réfrigération	à compresseur
Masse	16,4 kg
63-193 désigne à la fois le type et le modèle de l'appareil	

PROTECTION DE L'ENVIRONNEMENT



Les produits alimentés à l'électricité ne doivent pas être jetés avec les déchets ménagers, mais doivent être remis à des centres de recyclage appropriés. Des informations sur le recyclage peuvent être obtenues auprès du revendeur du produit ou des autorités locales. Les déchets d'équipements électriques et électroniques contiennent des substances nocives pour l'environnement. Les équipements qui ne sont pas recyclés constituent une menace potentielle pour l'environnement et la santé humaine.

La société en commandite « GTX Poland Spółka z ograniczoną odpowiedzialnością », dont le siège social est situé à Varsovie, ul. Pograniczna 2/4 (ci-après dénommée « GTX Poland »), informe par la présente que tous les droits d'auteur relatifs au contenu du présent manuel (ci-après dénommé « le Manuel »), y compris, entre autres, son texte, ses photographies, ses schémas, ses illustrations ainsi que sa mise en page, appartiennent exclusivement à GTX Poland et sont protégés par la loi conformément à la loi du 4 février 1994 sur le droit d'auteur et les droits voisins (c'est-à-dire Journal officiel 2006 n° 90, point 631, telle que modifiée). La copie, le traitement, la publication ou la modification du Manuel dans son intégralité ou de l'un de ses éléments individuels à des fins commerciales sans le consentement écrit exprès de GTX Poland sont strictement interdits et peuvent entraîner une responsabilité civile et pénale.
GTX Poland Sp. z o.o. Sp. K. déclare par la présente que l'équipement radio de type 63-193 est conforme à la directive 2014/53/UE.
Le texte intégral de la déclaration de conformité de l'UE est disponible à l'adresse suivante : https://webservice.gtx-group.com:7443/s/PRPBsSceGyjLfK2

(de)
ÜBERSETZUNG DER ORIGINALANLEITUNG
Kühlschrank mit Kompressor
63-193

HINWEIS: BITTE LESEN SIE DIESE BEDIENUNGSANLEITUNG VOR DER INBETRIEBNAHME DIESES GERÄTS SORGFÄLTIG DURCH UND BEWAHREN SIE SIE ZUM SPÄTEREN NACHLESEN AUF.

DETAILLIERTE SICHERHEITSHINWEISE

- Dieses Gerät darf von Kindern ab 8 Jahren sowie von Personen mit eingeschränkten körperlichen oder geistigen Fähigkeiten und von Personen, die mit dem Gerät nicht vertraut sind, verwendet werden, sofern eine Aufsicht oder Einweisung in die sichere Bedienung des Geräts erfolgt, damit die damit verbundenen Risiken verstanden werden. Kinder sollten nicht mit dem Gerät spielen. Kinder sollten Reinigungs- oder Wartungsarbeiten am Gerät nicht ohne Aufsicht durchführen.
- Kinder im Alter von 3 bis 8 Jahren dürfen Lebensmittel in das Kühlgerät einlegen und daraus entnehmen.
- Das Gerät ist für den Hausgebrauch und ähnliche Zwecke bestimmt, einschließlich in Mitarbeiterküchen in Geschäften und Büros, auf landwirtschaftlichen Betrieben, in Beherbergungsbetrieben sowie in der Gastronomie und ähnlichen nicht für den Einzelhandel bestimmten Bereichen.

WARNUNG:

- Ist das fest verbundene Netzkabel beschädigt, muss es vom Hersteller, einem Vertreter des Kundendienstes oder einer qualifizierten Person ausgetauscht werden, um jegliches Risiko zu vermeiden.
- Achten Sie beim Aufstellen des Geräts darauf, dass das Netzkabel nicht eingeklemmt oder beschädigt wird.
- Stellen Sie keine tragbaren Steckdosenleisten oder tragbaren Netzteile hinter das Gerät.

- Lagern Sie keine explosiven Stoffe im Gerät, wie z. B. Aerosoldosen, die brennbares Treibgas enthalten.
- Geräte, die für eine feste Installation vorgesehen sind, müssen gemäß der Montageanleitung gesichert werden, um jegliches Risiko durch Instabilität zu vermeiden.

SICHERE LAGERUNG VON LEBENSMITTELN

- Wenn die Tür über einen längeren Zeitraum offen bleibt, kann dies zu einem erheblichen Temperaturanstieg in den Fächern des Geräts führen.
- Reinigen Sie regelmäßig Oberflächen, die mit Lebensmitteln in Kontakt kommen können, sowie alle zugänglichen Abflusssysteme.
- Ist das Gerät mit einem Wassertank ausgestattet, reinigen Sie diesen nach 48 Stunden Nichtbenutzung. Ist es an die Trinkwasserversorgung angeschlossen, spülen Sie das Wassersystem nach 5 Tagen ohne Wasserentnahme durch.
- Lagern Sie rohes Fleisch und Fisch in geeigneten Behältern, damit sie nicht mit anderen Lebensmitteln in Berührung kommen oder auf diese tropfen.
- Fächer mit zwei Sternen eignen sich zur Lagerung von vorgefrorenen Lebensmitteln, zur Aufbewahrung oder Zubereitung von Speiseeis sowie zur Herstellung von Eiswürfeln.
- Ein-, Zwei- und Drei-Sterne-Fächer sind nicht zum Einfrieren von frischen Lebensmitteln geeignet.
- Wenn das Gerät über einen längeren Zeitraum leer steht, sollte es ausgeschaltet, abgetaut, gereinigt, getrocknet und bei geöffneter Tür stehen gelassen werden, um Schimmelbildung zu verhindern.
- Lebensmittel sollten unter Berücksichtigung der Temperaturschwankungen im Gerät in die für ihre Lagerung vorgesehenen Fächer und Zonen gelegt werden.

GERÄTE MIT EINEM ENTZÜNDLICHEN KÄLTEMITTEL

- WARNUNG: Die Lüftungsöffnungen im Gehäuse des Geräts oder in der Einbaukonstruktion dürfen nicht blockiert werden.
- WARNUNG: Verwenden Sie keine mechanischen Geräte oder andere Mittel, um das Abtauen zu beschleunigen, außer denen, die vom Hersteller empfohlen werden.
- WARNUNG: Beschädigen Sie den Kältemittelkreislauf nicht, insbesondere nicht an Stellen, an denen seine Komponenten für den Benutzer zugänglich sind.
- WARNUNG: Verwenden Sie keine Elektrogeräte in den Lebensmittelaufbewahrungsfächern, es sei denn, es handelt sich um vom Hersteller empfohlene Geräte.
- Schützen Sie den Kältemittelkreislauf bei der Installation, dem Standortwechsel, der Wartung und der Außerbetriebnahme des Geräts vor Beschädigungen. Beauftragen Sie qualifiziertes Fachpersonal mit Arbeiten am Kältesystem.
- Das Warnsymbol ISO 7010 W021 (Flamme in einem Dreieck) weist auf eine Brandgefahr durch das Vorhandensein brennbarer Materialien hin.
- Wenn die Isolierung des Geräts ein brennbares Treibmittel enthält, berücksichtigen Sie das Vorhandensein dieses Gases bei der Entsorgung des Geräts und vermeiden Sie eine Beschädigung der Isolierung.
- Geräte, die für den Einsatz auf Campingplätzen vorgesehen sind, dürfen dort verwendet werden. Setzen Sie solche Geräte keinem Regen aus, es sei denn, sie verfügen über eine Schutzart von mindestens IPX4.
- Ist das Gerät für mehr als eine Stromquelle ausgelegt, darf es gemäß den für das jeweilige Modell angegebenen Spezifikationen an diese Stromquellen angeschlossen werden.

ERLÄUTERUNG DER VERWENDETEN PIKTOGRAMME.



1 2 3 4

1. Lesen Sie die Bedienungsanleitung und befolgen Sie die darin enthaltenen Warnhinweise und Sicherheitsanweisungen!
2. Nicht mit dem Hausmüll entsorgen
3. EAC-Zertifizierungszeichen.
4. Zertifizierungszeichen für den ukrainischen Markt

BESCHREIBUNG DER ABBILDUNGEN

1. Deckel (obere Klappe)
2. Deckelgriff
3. Hauptgehäuse
4. Bedienfeld
5. Tragegriffe
6. Unterer Technikbereich
7. Anschluss-/Stromversorgungsfeld
8. Seitliche Lüftungsgitter
9. Display
10. Ein-/Aus-Taste
11. AB-Taste
12. Taste NACH OBEN
13. SET-Taste

VORGESEHENE VERWENDUNG

Der tragbare Kühlschrank dient zum Kühlen, zur Aufrechterhaltung einer niedrigen Temperatur und zur Aufbewahrung von Lebensmitteln, Getränken und anderen Gegenständen, die eine Temperaturregelung erfordern. Das Gerät kann auf Autofahrten, beim Camping, auf Kreuzfahrten, bei der Arbeit im Freien und an Orten verwendet werden, an denen der Zugang zu einem herkömmlichen Kühlschrank eingeschränkt ist.

Je nach Temperatureinstellung kann der Kühlschrank verwendet werden für:

- das Kühlen von Getränken und Lebensmitteln,
- die Lagerung von frischen Lebensmitteln,
- die Lagerung von Medikamenten, die eine niedrigere Temperatur erfordern,
- das Einfrieren von Lebensmitteln (sofern das Modell über eine Gefrierfunktion verfügt),
- den Transport von Produkten bei kontrollierter Temperatur.

VORBEREITUNG VOR DER ERSTINBETRIEBNAHME

- Stellen Sie den Kühlschrank nach dem Auspacken auf eine ebene Fläche.
- Lassen Sie das Gerät vor der ersten Inbetriebnahme mindestens 24 Stunden lang in horizontaler Position stehen.
- Wischen Sie den Innenraum und das Gehäuse mit einem feuchten Tuch ab.
- Stellen Sie sicher, dass die Lüftungsgitter nicht blockiert sind.
- Stellen Sie sicher, dass rund um den Kühlschrank ausreichend Platz für die Wärmeableitung vorhanden ist.

BEDIENFELD:
Anschluss der Stromversorgung

12 V / 24 V Gleichstromversorgung

- Stecken Sie den Stecker des Kabels in die Netzbuchse des Kühlschranks **(7)**.
- Schließen Sie das andere Ende an eine Zigarettenanzünderbuchse im Auto oder an eine 12/24-V-Stromquelle an.
- Sobald die Verbindung hergestellt ist, leuchtet das Display **(9)** auf und wechselt in den Standby-Modus.

Wechselstrom-Netzteil

- Schließen Sie das Gleichstromkabel an den Kühlschrank an.
- Schließen Sie das Kabel an das entsprechende AC/DC-Netzteil an.
- Stecken Sie das Netzteil in eine Steckdose.

Hinweis: Verwenden Sie ausschließlich die vom Hersteller mitgelieferten Kabel.

EIN- UND AUSSCHALTEN

Einschalten

- Halten Sie die **Ein-/Aus-Taste (10)** etwa 3 Sekunden lang gedrückt.
- Das Display blinkt und das Gerät nimmt den Betrieb auf.

Ausschalten

- Halten Sie die **Ein-/Aus-Taste (10)** etwa 3 Sekunden lang gedrückt.
- Das Display erlischt.

EINSTELLUNG DER TEMPERATUR

Temperatur ändern

- Schalten Sie den Kühlschrank ein.
- Drücken Sie:
  - **AUF (12)**, um die Temperatur zu erhöhen,
  - **AB (11),** um die Temperatur zu verringern.
- Der Wert blinkt einige Sekunden lang.
- Nach einem Moment kehrt die Anzeige **(9)** zur Anzeige der aktuellen Temperatur im Innenraum zurück.
- Der Kühlbereich reicht von **+20 °C bis -20 °C**.

Umschalten der Maßeinheit: °C / °F

- Schalten Sie das Gerät ein.
- Halten Sie die Taste **DOWN (11)** gedrückt.
- Halten Sie gleichzeitig die **SET**-Taste **(13)** gedrückt.
- Halten Sie beide Tasten etwa 10 Sekunden lang gedrückt.
- Das Symbol °C oder °F beginnt auf dem Display zu blinken.

- Wählen Sie mit den Tasten **UP (12)** oder **DOWN (11)** die gewünschte Einheit aus.
- Nach einigen Sekunden wird die Einstellung automatisch gespeichert.

Einstellung des Batterieschutzes
Der Kühlschrank ist mit einem Schutz vor übermäßiger Batterieentladung ausgestattet.

Aufrufen der Einstellungen
- Schalten Sie den Kühlschrank ein.
- Drücken Sie gleichzeitig **die Tasten UP (12)** und **DOWN (11)**.
- Halten Sie die Tasten etwa 5 Sekunden lang gedrückt.
- Auf dem Display erscheint:
  - H1,
  - H2,
  - H3.

Auswahl einer Stufe

Einstellung	Anwendung
H1	Geringer Schutz
H2	Mittlerer Schutz
H3	Hoher Schutzgrad

Bei Stromversorgung über die Starterbatterie des Fahrzeugs empfiehlt der Hersteller die Stufe **H3 (Hoch)**.
Tabelle der Schutzstufen:
Wichtiger Hinweis: Beim Betrieb im Auto sollte die Schutzstufe auf **mittel (H2)** eingestellt werden.

Betriebsmodi
Der Kühlschrank verfügt über zwei Betriebsarten:
ECO
- geringerer Energieverbrauch,
- leiserer Betrieb,
- empfohlen für eine längere Batterielebensdauer.

HH
- maximale Kühlleistung,
- schnelleres Erreichen der eingestellten Temperatur.

Wechseln des Betriebsmodus
- Drücken Sie die **SET**-Taste **(13)**.
- Auf dem Display erscheint:
  - ECO oder
  - HH.
- Drücken Sie erneut **SET (13),** um zwischen den Modi zu wechseln.
- Warten Sie einige Sekunden, bis die Einstellung gespeichert ist.

Umschalten zwischen Ein- und Zweikammerbetrieb
Gilt für Ausführungen mit Trennwand.

Einkammerbetrieb
- Entfernen Sie die Trennwand.
- Die linke Kammer bleibt aktiv.
- Die rechte Kammer wird deaktiviert.

Zweikammer-Modus
- Setzen Sie die Trennwand ein.
- Der Kühlschrank schaltet auf die unabhängige Steuerung beider Zonen um.

ABTAUEN
Wenn sich im Inneren eine Frostschicht bildet:
- Entnehmen Sie die Lebensmittel.
- Schalten Sie das Gerät aus.
- Öffnen Sie die Tür **(1)**.
- Warten Sie, bis das Eis geschmolzen ist.
- Wischen Sie das Wasser mit einem weichen Tuch auf.
- **Verwenden Sie keine scharfen Gegenstände, um das Eis zu entfernen.**

REINIGUNG
- Trennen Sie das Gerät vom Stromnetz.
- Wischen Sie den Innenraum und das Gehäuse mit einem feuchten Tuch ab.
- Entfernen Sie Staub aus den Lüftungsöffnungen.
- Nicht unter fließendem Wasser abwaschen.
- Verwenden Sie keine aggressiven Reinigungsmittel.

FEHLERCODES
Fehlertabelle:

Code	Bedeutung	Lösung
LL	Defekter Temperatursensor	Sensor prüfen oder austauschen
E1	Spannung zu niedrig	Laden Sie die Batterie auf oder ändern Sie die Schutzstufe
E2	Problem mit dem Lüfter	Lüfterblockade prüfen
E3	Kompressorschutz	30 Minuten lang vom Stromnetz trennen
E4	Falsche Kompressordrehzahl	Betriebsmodus ändern
E5	Überhitzung des Reglers	Für bessere Belüftung sorgen

TECHNISCHE DATEN

Parameter	Wert
Versorgungsspannung	12/24 V DC
Nennstrom	5 A (12 V) / 2,5 A (24 V)
Nennleistung	60 W
Fassungsvermögen	39,1 l
Temperaturregelbereich	-20 °C bis 20 °C
Klimaklasse	SN/N/ST/T
Kältemittel	R600a
Kältemittelmasse	18 g
Isolier-Treibmittel	Cyclopentan (C_5H_{10})
Schutzklasse	III
Kälteanlage	kompressorbasiert
Masse	16,4 kg
63-193 bezeichnet sowohl den Typ als auch das Modell des Geräts	

UMWELTSCHUTZ



Elektrisch betriebene Produkte dürfen nicht mit dem Hausmüll entsorgt werden, sondern sind bei entsprechenden Einrichtungen zum Recycling abzugeben. Informationen zum Recycling erhalten Sie beim Händler des Produkts oder bei den örtlichen Behörden. Elektro- und Elektronikaltgeräte enthalten umweltschädliche Stoffe. Geräte, die nicht dem Recycling zugeführt werden, stellen eine potenzielle Gefahr für die Umwelt und die menschliche Gesundheit dar.

Die „GTX Poland Spółka z ograniczoną odpowiedzialnością", eine Kommanditgesellschaft mit Sitz in Warschau, ul. Pograniczna 2/4 (im Folgenden: „GTX Poland"), weist hiermit darauf hin, dass alle Urheberrechte an den Inhalten dieser Bedienungsanleitung (im Folgenden: „Handbuch"), einschließlich unter anderem des Textes, der Fotos, Diagramme, Abbildungen sowie des Layouts, ausschließlich GTX Poland zustehen und gemäß dem Gesetz vom 4. Februar 1994 über Urheberrecht und verwandte Schutzrechte (d. h. Gesetzblatt 2006 Nr. 90, Pos. 631, in der jeweils gültigen Fassung) gesetzlich geschützt sind. Das Kopieren, Bearbeiten, Veröffentlichen oder Ändern des Handbuchs in seiner Gesamtheit oder einzelner Elemente zu kommerziellen Zwecken ohne die ausdrückliche schriftliche Zustimmung von GTX Poland ist strengstens untersagt und kann zivil- und strafrechtliche Folgen nach sich ziehen.
GTX Poland Sp. z o.o. Sp. K. erklärt hiermit, dass der Funkgerätetyp 63-193 der Richtlinie 2014/53/EU entspricht.
Der vollständige Wortlaut der EU-Konformitätserklärung ist unter folgender Webadresse abrufbar: https://webservice.gtx-group.com:7443/s/PRPBsSceGyjLfK2

(ru)
ПЕРЕВОД ОРИГИНАЛЬНЫХ ИНСТРУКЦИЙ
Холодильник компрессорного типа
63-193

ПРИМЕЧАНИЕ: ПЕРЕД ИСПОЛЬЗОВАНИЕМ ДАННОГО ПРИБОРА ВНИМАТЕЛЬНО ПРОЧТИТЕ НАСТОЯЩЕЕ РУКОВОДСТВО И СОХРАНИТЕ ЕГО ДЛЯ БУДУЩЕГО ИСПОЛЬЗОВАНИЯ.

ПОДРОБНЫЕ ИНСТРУКЦИИ ПО ТЕХНИКЕ БЕЗОПАСНОСТИ
- Данное оборудование могут использовать дети в возрасте от 8 лет, а также люди с ограниченными физическими или умственными способностями и те, кто не знаком с оборудованием, при условии, что им обеспечивается надзор или даны инструкции по безопасному использованию оборудования, чтобы они понимали связанные с этим риски. Дети не должны играть с прибором. Дети не должны проводить очистку или техническое обслуживание прибора без присмотра взрослых.
- Дети в возрасте от 3 до 8 лет могут самостоятельно помещать продукты в холодильное устройство и извлекать их из него.
- Устройство предназначено для бытового использования и аналогичных целей, в том числе в кухнях для персонала в магазинах и офисах, на фермах, в жилых помещениях, а также в сфере общественного питания и других подобных нерозничных сферах применения.

ПРЕДУПРЕЖДЕНИЕ:

- Если неотсоединяемый шнур питания поврежден, его необходимо заменить у производителя, представителя сервисного центра или квалифицированного специалиста, чтобы избежать любого риска.
- При установке прибора убедитесь, что шнур питания не зажат и не поврежден.
- Не размещайте переносные удлинители или переносные источники питания за прибором.
- Не храните в приборе взрывоопасные вещества, такие как аэрозольные баллоны, содержащие легковоспламеняющийся пропеллент.
- Приборы, предназначенные для постоянной установки, необходимо закрепить в соответствии с инструкциями по установке, чтобы избежать риска, связанного с неустойчивостью.

БЕЗОПАСНОЕ ХРАНЕНИЕ ПРОДУКТОВ

- Если дверца остается открытой в течение длительного времени, это может привести к значительному повышению температуры внутри камер прибора.
- Регулярно очищайте поверхности, которые могут вступать в контакт с пищевыми продуктами, а также любые доступные дренажные системы.
- Если прибор оснащен резервуаром для воды, очищайте его после 48 часов простоя. Если прибор подключен к водопроводу, промывайте систему подачи воды через 5 дней, если вода не забиралась.
- Храните сырое мясо и рыбу в подходящих контейнерах, чтобы они не соприкасались с другими продуктами и не капали на них.
- Отсеки с двумя звёздочками подходят для хранения предварительно замороженных продуктов, хранения или приготовления мороженого, а также для изготовления кубиков льда.
- Отсеки с одной, двумя и тремя звёздочками не предназначены для замораживания свежих продуктов.
- Если прибор остается пустым в течение длительного периода времени, его следует выключить, разморозить, очистить, высушить и оставить с открытой дверцей, чтобы предотвратить появление плесени.
- Продукты следует размещать в отсеках и зонах, предназначенных для их хранения, с учётом перепадов температуры внутри прибора.

АГРЕГАТЫ С ЛЕГКОВОСПЛАМЕНЯЮЩИМСЯ ХЛАДОАГЕНТОМ

- ПРЕДУПРЕЖДЕНИЕ: Не закрывайте вентиляционные отверстия в корпусе прибора или в конструкции, в которую он встроен.
- ПРЕДУПРЕЖДЕНИЕ: Не используйте механические устройства или иные средства для ускорения размораживания, за исключением рекомендованных производителем.
- ПРЕДУПРЕЖДЕНИЕ: Не повреждайте контур хладагента, особенно в тех местах, где его компоненты доступны пользователю.
- ПРЕДУПРЕЖДЕНИЕ: Не используйте электроприборы внутри отсеков для хранения продуктов, за исключением тех, которые рекомендованы производителем.
- Во время установки, перемещения, технического обслуживания и вывода прибора из эксплуатации защищайте контур хладагента от повреждений. Работы с холодильной системой следует поручать квалифицированному персоналу.
- Предупреждающий символ ISO 7010 W021 (пламя в треугольнике) указывает на опасность возгорания из-за наличия горючих материалов.
- Если в изоляции устройства содержится горючий вспенивающий агент, при утилизации устройства учитывайте наличие этого газа и избегайте повреждения изоляции.
- Аппараты, предназначенные для использования на кемпингах, можно эксплуатировать именно там. Не подвергайте такие аппараты воздействию дождя, если они не имеют класса защиты не ниже IPX4.
- Если прибор рассчитан на подключение к нескольким источникам питания, его можно подключать к этим источникам в соответствии с инструкциями для конкретной модели.

ПОЯСНЕНИЯ К ИСПОЛЬЗУЕМЫМ ПИКТОГРАММАМ.



1 **2** **3** **4**

1. Прочитайте руководство пользователя и соблюдайте содержащиеся в нём предупреждения и инструкции по безопасности!
2. Не выбрасывайте вместе с бытовыми отходами
3. Знак сертификации EAC.
4. Знак сертификации для украинского рынка

ОПИСАНИЕ ИЛЛЮСТРАЦИЙ

1. Крышка (верхняя заслонка)
2. Ручка крышки
3. Основной корпус
4. Панель управления
5. Ручки для переноски
6. Нижняя техническая секция
7. Панель подключения/питания
8. Боковые вентиляционные решетки
9. Дисплей
10. Кнопка ВКЛ/ВЫКЛ
11. Кнопка ВНИЗ
12. Кнопка ВВЕРХ
13. Кнопка SET

ПРЕДНАЗНАЧЕНИЕ

Портативный холодильник предназначен для охлаждения, поддержания низкой температуры и хранения продуктов питания, напитков и других предметов, требующих контроля температуры. Прибор можно использовать во время поездок на автомобиле, в походах, на круизах, при работе в полевых условиях и в местах, где доступ к обычному холодильнику ограничен.

В зависимости от настройки температуры холодильник можно использовать для:

- охлаждения напитков и продуктов,
- хранения свежих продуктов,
- хранения лекарств, требующих более низкой температуры,
- замораживания продуктов (если модель оснащена функцией замораживания),
- перевозки продуктов при контролируемой температуре.

ПОДГОТОВКА ПЕРЕД ПЕРВЫМ ИСПОЛЬЗОВАНИЕМ

- После распаковки установите холодильник на ровную поверхность.
- Перед первым использованием оставьте прибор в горизонтальном положении не менее чем на 24 часа.
- Протрите внутреннюю часть и внешний корпус влажной тканью.
- Убедитесь, что вентиляционные решетки не заблокированы.
- Убедитесь, что вокруг холодильника достаточно места для отвода тепла.

ПАНЕЛЬ УПРАВЛЕНИЯ:

Подключение источника питания

Источник питания 12 В / 24 В постоянного тока

- Вставьте вилку кабеля в розетку холодильника **(7)**.
- Подключите другой конец к автомобильному гнезду прикуривателя или к источнику питания 12/24 В.
- После подключения дисплей **(9)** загорится и перейдет в режим ожидания.

Сетевой источник питания переменного тока

- Подключите кабель постоянного тока к холодильнику.
- Подключите кабель к соответствующему источнику питания переменного/постоянного тока.
- Подключите блок питания к розетке.

Примечание: используйте только кабели, поставляемые производителем.

ВКЛЮЧЕНИЕ И ВЫКЛЮЧЕНИЕ

Включение

- Нажмите и удерживайте кнопку **ON/OFF (10)** примерно 3 секунды.
- Дисплей начнёт мигать, и устройство начнёт работу.

Выключение

- Нажмите и удерживайте кнопку **ON/OFF (10)** примерно 3 секунды.
- Дисплей погаснет.

НАСТРОЙКА ТЕМПЕРАТУРЫ

Изменение температуры

- Включите холодильник.
- Нажмите:

- **ВВЕРХ (12)** для увеличения температуры,
- **DOWN (11)** для уменьшения температуры.

- Значение будет мигать в течение нескольких секунд.
- Через некоторое время на дисплее **(9)** снова отобразится текущая температура внутри камеры.
- Диапазон охлаждения составляет от **+20 °C до -20 °C**.

Переключение единиц измерения: °C / °F
- Включите прибор.
- Нажмите и удерживайте кнопку **DOWN (11)**.
- Одновременно нажмите и удерживайте кнопку **SET (13)**.
- Удерживайте обе кнопки нажатыми примерно 10 секунд.
- На экране начнет мигать символ °C или °F.
- С помощью кнопок **UP (12)** или **DOWN (11)** выберите нужную единицу измерения.
- Через несколько секунд настройка сохранится автоматически.

Настройка защиты аккумулятора
Холодильник оснащён функцией защиты аккумулятора от чрезмерной разрядки.

Доступ к настройкам
- Включите холодильник.
- Одновременно нажмите **кнопки ВВЕРХ (12)** и **ВНИЗ (11)**.
- Удерживайте их нажатыми примерно 5 секунд.
- На дисплее отобразится:
  - H1,
  - H2,
  - H3.

Выбор уровня

Настройка	Приложение
H1	Низкий уровень защиты
H2	Средняя защита
H3	Высокая степень защиты

При питании от стартерной батареи автомобиля производитель рекомендует уровень **H3 (высокий)**.
Таблица уровней защиты:
Важное примечание: при работе в автомобиле уровень защиты следует устанавливать на **средний (H2)**.

Режимы работы
Холодильник имеет два режима работы:
ECO
- более низкое энергопотребление,
- более тихая работа,
- рекомендуется для продления срока службы аккумулятора.

HH
- максимальная эффективность охлаждения,
- более быстрое достижение заданной температуры.

Смена режима
- Нажмите кнопку **SET (13)**.
- На дисплее отобразится:
  - ECO или
  - HH.
- Нажмите **кнопку SET (13)** ещё раз, чтобы переключаться между режимами.
- Подождите несколько секунд, пока настройка не сохранится.

Переключение между одно- и двухкамерным режимом работы
Применимо к версиям, оснащённым перегородкой.

Однокамерный режим
- Удалите перегородку.
- Левая камера останется активной.
- Правая камера будет отключена.

Режим с двумя отсеками
- Установите перегородку.
- Холодильник переключится на независимое управление обеими зонами.

РАЗМОРАЖИВАНИЕ
При появлении слоя инея внутри:
- Извлеките продукты.
- Выключите прибор.
- Откройте крышку **(1)**.
- Подождите, пока лед растает.
- Вытрите воду мягкой тканью.
- **Не используйте острые предметы для удаления льда.**

ОЧИСТКА
- Отключите прибор от сети.
- Протрите внутреннюю часть и корпус влажной тканью.
- Удалите пыль из вентиляционных отверстий.
- Не мойте под струей воды.
- Не используйте агрессивные чистящие средства.

КОДЫ ОШИБОК
Таблица ошибок:

Код	Значение	Решение
LL	Неисправный датчик температуры	Проверить или заменить датчик
E1	Слишком низкое напряжение	Зарядите аккумулятор или измените уровень защиты
E2	Проблема с вентилятором	Проверьте блокировку вентилятора
E3	Защита компрессора	Отключите устройство от сети на 30 минут
E4	Неправильная скорость вращения компрессора	Измените режим работы
E5	Перегрев контроллера	Обеспечьте лучшую вентиляцию

ТЕХНИЧЕСКИЕ ХАРАКТЕРИСТИКИ

Параметр	Значение
Напряжение питания	12/24 V DC
Номинальный ток	5 A (12 V) / 2,5 A (24 V)
Номинальная мощность	60 W
Вместимость	39,1 л
Диапазон регулировки температуры	от -20 °C до 20 °C
Климатический класс	SN/N/ST/T
Хладагент	R600a
Масса хладагента	18 г
Вспениватель изоляции	Циклопентан (C_5H_{10})
Класс защиты	III
Холодильная система	на основе компрессора
Масса	16,4 кг
Обозначение 63-193 указывает как тип, так и модель устройства	

ЗАЩИТА ОКРУЖАЮЩЕЙ СРЕДЫ



Изделия с электрическим приводом нельзя выбрасывать вместе с бытовыми отходами; их следует сдавать на переработку в соответствующие пункты. Информацию о переработке можно получить у продавца изделия или в местных органах власти. Отходы электрического и электронного оборудования содержат вещества, вредные для окружающей среды. Оборудование, не подвергнутое переработке, представляет потенциальную угрозу для окружающей среды и здоровья человека.

Товарищество с ограниченной ответственностью «GTX Poland Spółka z ograniczoną odpowiedzialnością» с зарегистрированным офисом в Варшаве, ул. Пограничная, 2/4 (далее — «GTX Poland»), настоящим сообщает, что все авторские права на содержание данного руководства (далее — «Руководство»), включая, помимо прочего, его текст, фотографии, диаграммы, иллюстрации, а также его верстку, принадлежат исключительно компании GTX Poland и охраняются законом в соответствии с Законом от 4 февраля 1994 года Об авторском праве и смежных правах (т. е. Сборник законов 2006 г., № 90, п. 631, с поправками). Копирование, обработка, публикация или изменение Руководства в целом или любого из его отдельных элементов в коммерческих целях без явного письменного согласия компании GTX Poland строго запрещены и могут повлечь за собой гражданскую и уголовную ответственность.
Компания GTX Poland Sp. z o.o. Sp. K. настоящим заявляет, что радиооборудование типа 63-193 соответствует требованиям Директивы 2014/53/ЕС.
Полный текст Декларации о соответствии ЕС доступен по следующему веб-адресу: https://webservice.gtx-group.com:7443/s/PRPBsSceGyjLfK2

(cs)
PŘEKLAD PŮVODNÍHO NÁVODU
Chladnička s kompresorem
63-193

POZNÁMKA: PŘED POUŽITÍM TÉTO SPOTŘEBIČE SI PEČLIVĚ PŘEČTĚTE TENTO NÁVOD A USCHOVEJTE SI HO PRO PŘÍPADNÉ POZDĚJŠÍ POUŽITÍ.

PODROBNÉ BEZPEČNOSTNÍ POKYNY
- Tento spotřebič mohou používat děti ve věku od 8 let, stejně jako osoby se sníženými fyzickými nebo duševními schopnostmi a

osoby, které nejsou s tímto spotřebičem obeznámeny, za předpokladu, že jsou pod dohledem nebo jim bylo poskytnuto poučení o bezpečném používání spotřebiče, aby pochopily související rizika. Děti by si se spotřebičem neměly hrát. Děti by neměly provádět čištění nebo údržbu spotřebiče bez dozoru.
- Děti ve věku od 3 do 8 let mohou vkládat potraviny do chladicího zařízení a vyndávat je z něj.
- Zařízení je určeno pro domácí použití a podobné účely, včetně kuchyní pro zaměstnance v obchodech a kancelářích, na farmách, v ubytovacích zařízeních a v pohostinství a podobných nemaloobchodních aplikacích.

VAROVÁNÍ:
- Pokud je neodnímatelný napájecí kabel poškozen, musí být vyměněn výrobcem, zástupcem servisního střediska nebo kvalifikovanou osobou, aby se předešlo jakémukoli riziku.
- Při umístění spotřebiče dbejte na to, aby nedošlo k zachycení nebo poškození napájecího kabelu.
- Za spotřebič neumisťujte přenosné prodlužovací kabely ani přenosné napájecí zdroje.
- V spotřebiči neskladujte výbušné látky, jako jsou aerosolové nádobky obsahující hořlavý hnací plyn.
- Spotřebiče určené k trvalé instalaci musí být upevněny v souladu s instalačními pokyny, aby se předešlo jakémukoli riziku vyplývajícímu z nestability.

BEZPEČNÉ SKLADOVÁNÍ POTRAVIN
- Pokud necháte dvířka otevřená po delší dobu, může dojít k výraznému zvýšení teploty uvnitř přihrádek spotřebiče.
- Pravidelně čistěte povrchy, které mohou přijít do styku s potravinami, a všechny přístupné odtokové systémy.
- Je-li spotřebič vybaven vodní nádrží, vyčistěte ji po 48 hodinách nepoužívání. Je-li připojen k vodovodnímu řádu, propláchněte vodní systém po 5 dnech, během nichž nebyla odebírána voda.
- Skladujte syrové maso a ryby ve vhodných nádobách tak, aby nepřicházely do styku s jinými potravinami ani na ně nekvapkaly.
- Prostory s dvěma hvězdičkami jsou vhodné pro skladování předem zmrazených potravin, skladování nebo přípravu zmrzliny a výrobu kostek ledu.
- Prostory s jednou, dvěma a třemi hvězdičkami nejsou vhodné pro zmrazování čerstvých potravin.
- Pokud je spotřebič delší dobu prázdný, je třeba jej vypnout, odmrazit, vyčistit, vysušit a nechat s otevřenými dvířky, aby se zabránilo růstu plísní.
- Potraviny by měly být ukládány do přihrádek a zón určených pro jejich skladování, s ohledem na teplotní rozdíly uvnitř spotřebiče.

SPOTŘEBIČE S HOŘLAVÝM CHLADIVEM
- VAROVÁNÍ: Nezakrývejte ventilační otvory v krytu spotřebiče ani ve konstrukci, do které byl zabudován.
- VAROVÁNÍ: K urychlení odmrazování nepoužívejte mechanická zařízení ani jiné prostředky, s výjimkou těch, které doporučuje výrobce.
- VAROVÁNÍ: Nepoškozujte chladicí okruh, zejména v místech, kde jsou jeho součásti přístupné uživateli.
- VAROVÁNÍ: Nepoužívejte elektrické spotřebiče uvnitř úložných prostorů pro potraviny, pokud nejsou typu doporučeného výrobcem.
- Během instalace, přemístění, údržby a vyřazení spotřebiče z provozu chraňte chladicí okruh před poškozením. Práce na chladicím systému svěřujte kvalifikovanému personálu.
- Výstražný symbol ISO 7010 W021 (plamen v trojúhelníku) označuje nebezpečí požáru v důsledku přítomnosti hořlavých materiálů.
- Pokud izolace jednotky obsahuje hořlavé nadouvadlo, při likvidaci jednotky zohledněte přítomnost tohoto plynu a zabraňte poškození izolace.
- Zařízení určená pro použití na kempovištích lze na těchto místech používat. Nevystavujte tato zařízení dešti, pokud nemají stupeň ochrany alespoň IPX4.
- Je-li zařízení určeno pro více než jeden zdroj napájení, lze jej napájet z těchto zdrojů způsobem stanoveným pro konkrétní model.

VYSVĚTLENÍ POUŽITÝCH PIKTOGRAMŮ.



1 2 3 4

1. Přečtěte si návod k použití a dodržujte varování a bezpečnostní pokyny v něm uvedené!
2. Nevyhazujte do směsného komunálního odpadu
3. Certifikační značka EAC.
4. Certifikační značka pro ukrajinský trh

POPIS ILUSTRACÍ
1. Víko (horní klapka)
2. Rukojeť víka
3. Hlavní kryt
4. Ovládací panel
5. Rukojeti pro přenášení
6. Spodní technická část
7. Panel pro připojení/napájení
8. Boční ventilační mřížky
9. Displej
10. Tlačítko ZAP/VYP
11. Tlačítko DOLŮ
12. Tlačítko NAHORU
13. Tlačítko SET

URČENÍ K POUŽITÍ

Přenosná chladnička je určena k chlazení, udržování nízké teploty a skladování potravin, nápojů a dalších předmětů vyžadujících regulaci teploty. Spotřebič lze používat při cestování autem, na kempování, na výletních plavbách, při práci v terénu a na místech, kde je přístup k běžné chladničce omezen.

V závislosti na nastavení teploty lze chladničku použít k:
- chlazení nápojů a potravin,
- skladování čerstvých potravin,
- skladování léků, které vyžadují nižší teplotu,
- mražení potravin (pokud má daný model funkci mražení),
- přepravu produktů při regulované teplotě.

PŘÍPRAVA PŘED PRVNÍM POUŽITÍM
- Po vybalení umístěte chladničku na rovnou plochu.
- Nechte spotřebič v horizontální poloze alespoň 24 hodin před prvním použitím.
- Vnitřek a vnější plášť otřete vlhkým hadříkem.
- Zkontrolujte, zda nejsou ucpané ventilační mřížky.
- Zajistěte, aby kolem chladničky byl dostatečný prostor pro odvod tepla.

OVLÁDACÍ PANEL:
Připojení napájení

Napájecí zdroj 12 V / 24 V DC
- Zasuňte zástrčku kabelu do napájecí zásuvky chladničky **(7)**.
- Druhý konec připojte k zásuvce zapalovače v autě nebo k napájecímu zdroji 12/24 V.
- Po připojení se rozsvítí displej **(9)** a zařízení přejde do pohotovostního režimu.

Napájení ze sítě střídavého proudu
- Připojte kabel DC k ledničce.
- Připojte kabel k odpovídajícímu napájecímu zdroji AC/DC.
- Zapojte napájecí zdroj do síťové zásuvky.

Poznámka: Používejte pouze kabely dodané výrobcem.

ZAPNUTÍ A VYPNUTÍ

Zapnutí
- Stiskněte a podržte tlačítko **ON/OFF (10)** po dobu přibližně 3 sekund.
- Displej začne blikat a zařízení se uvede do provozu.

Vypnutí
- Stiskněte a podržte tlačítko **ON/OFF (10)** po dobu asi 3 sekund.
- Displej zhasne.

NASTAVENÍ TEPLOTY

Změna teploty
- Zapněte chladničku.
- Stiskněte:
  - **tlačítko NAHORU (12)** pro zvýšení teploty,
  - **DOLŮ (11)** pro snížení teploty.
- Hodnota bude několik sekund blikat.
- Po chvíli se na displeji **(9)** opět zobrazí aktuální teplota uvnitř chladicího prostoru.
- Rozsah chlazení je od **+20 °C do -20 °C**.

Přepnutí jednotek: °C / °F
- Zapněte spotřebič.
- Stiskněte a podržte tlačítko **DOWN (11)**.
- Zároveň stiskněte a podržte tlačítko **SET (13)**.
- Obě tlačítka držte stisknutá asi 10 sekund.

- Na displeji začne blikat symbol °C nebo °F.
- Pomocí tlačítek **UP (12)** nebo **DOWN (11)** vyberte požadovanou jednotku.
- Po několika sekundách se nastavení automaticky uloží.

Nastavení ochrany baterie
Chladnička je vybavena funkcí ochrany baterie proti nadměrnému vybití.

Přístup k nastavení
- Zapněte chladničku.
- Stiskněte současně **tlačítka UP (12)** a **DOWN (11)**.
- Podržte je stisknutá asi 5 sekund.
- Na displeji se zobrazí:
  - H1,
  - H2,
  - H3.

Výběr úrovně

Nastavení	Aplikace
H1	Nízká ochrana
H2	Střední ochrana
H3	Vysoká úroveň ochrany

Při napájení z startovací baterie vozidla výrobce doporučuje úroveň **H3 (vysoká)**.
Tabulka úrovní ochrany:
Důležitá poznámka: při provozu v automobilu by měla být úroveň ochrany nastavena na **střední (H2)**.

Provozní režimy
Chladnička má dva provozní režimy:
ECO
- nižší spotřeba energie,
- tišší provoz,
- doporučeno pro delší životnost baterie.

HH
- maximální chladicí výkon,
- rychlejší dosažení nastavené teploty.

Změna režimu
- Stiskněte tlačítko **SET (13)**.
- Na displeji se zobrazí:
  - ECO nebo
  - HH.
- Stiskněte znovu **tlačítko SET (13)** pro přepínání mezi režimy.
- Počkejte několik sekund, než se nastavení uloží.

Přepínání mezi provozem s jednou a dvěma komorami
Platí pro verze vybavené přepážkou.

Režim s jednou komorou
- Vyjměte přepážku.
- Levá komora zůstane aktivní.
- Pravá komora bude deaktivována.

Režim se dvěma komorami
- Vložte přepážku.
- Chladnička přepne na nezávislé ovládání obou zón.

ODMRAZOVÁNÍ
Jakmile se uvnitř objeví vrstva námrazy:
- Vyjměte potraviny.
- Vypněte spotřebič.
- Otevřete víko **(1)**.
- Počkejte, až led roztaje.
- Vodu setřete měkkým hadříkem.
- **K odstranění ledu nepoužívejte ostré předměty.**

ČIŠTĚNÍ
- Odpojte spotřebič od elektrické sítě.
- Vnitřek a kryt otřete vlhkým hadříkem.
- Odstraňte prach z ventilačních otvorů.
- Neumývejte pod tekoucí vodou.
- Nepoužívejte agresivní čisticí prostředky.

CHYBOVÉ KÓDY
Tabulka chyb:

Kód	Význam	Řešení
LL	Vadný teplotní čidlo	Zkontrolujte nebo vyměňte snímač
E1	Příliš nízké napětí	Nabijte baterii nebo změňte úroveň ochrany
E2	Problém s ventilátorem	Zkontrolujte zajištění ventilátoru
E3	Ochrana kompresoru	Odpojte zařízení od elektrické sítě na 30 minut
E4	Nesprávné otáčky kompresoru	Změňte provozní režim
E5	Přehřátí řídicí jednotky	Zajistěte lepší větrání

TECHNICKÉ SPECIFIKACE

Parametr	Hodnota
Napájecí napětí	12/24 V DC
Jmenovitý proud	5 A (12 V) / 2,5 A (24 V)
Jmenovitý výkon	60 W
Objem	39,1 l
Rozsah regulace teploty	-20 °C až 20 °C
Klimatická třída	SN/N/ST/T
Chladivo	R600a
Hmotnost chladiva	18 g
Nafukovací prostředek izolace	cyklopentan (C_5H_{10})
Třída ochrany	III
Chladicí systém	s kompresorem
Hmotnost	16,4 kg
63-193 označuje typ i model jednotky	

OCHRANA ŽIVOTNÍHO PROSTŘEDÍ



Elektrické výrobky nesmí být likvidovány spolu s komunálním odpadem, ale je třeba je odevzdat k recyklaci v příslušných zařízeních. Informace o recyklaci lze získat u prodejce výrobku nebo u místních úřadů. Odpadní elektrická a elektronická zařízení obsahují látky škodlivé pro životní prostředí. Zařízení, která nejsou recyklována, představují potenciální hrozbu pro životní prostředí a lidské zdraví.

Společnost „GTX Poland Spółka z ograniczoną odpowiedzialnością“, se sídlem ve Varšavě, ul. Pograniczna 2/4 (dále jen „GTX Poland“), tímto informuje, že veškerá autorská práva k obsahu tohoto návodu (dále jen „příručka“), včetně mimo jiné textu, fotografií, schémat, ilustrací i grafického uspořádání, náleží výlučně společnosti GTX Poland a jsou chráněna zákonem v souladu se zákonem ze dne 4. února 1994 o autorských právech a právech souvisejících (tj. Sbírka zákonů 2006 č. 90, položka 631, ve znění pozdějších předpisů). Kopírování, zpracování, zveřejňování nebo úpravy Příručky jako celku či jakýchkoli jejích jednotlivých prvků pro komerční účely bez výslovného písemného souhlasu společnosti GTX Poland jsou přísně zakázány a mohou vést k občanskoprávní i trestní odpovědnosti.
Společnost GTX Poland Sp. z o.o. Sp. K. tímto prohlašuje, že typ rádiového zařízení 63-193 je v souladu se směrnicí 2014/53/EU.
Úplné znění prohlášení o shodě EU je k dispozici na následující webové adrese: https://webservice.gtx-group.com:7443/s/PRPBsSceGyjLfK2

(sk)
PREKLAD PÔVODNÝCH NÁVODOV
Chladnička s kompresorom
63-193

POZNÁMKA: PRED POUŽITÍM TOHTO SPOTREBIČA SI POZORNE PREČÍTAJTE TÚTO NÁVOD A ULOŽTE SI HO PRE BUDÚCE POUŽITIE.

PODROBNÉ BEZPEČNOSTNÉ POKYNY
- Tento spotrebič môžu používať deti vo veku od 8 rokov, ako aj osoby so zníženými fyzickými alebo mentálnymi schopnosťami a osoby, ktoré nie sú s týmto spotrebičom oboznámené, za predpokladu, že sú pod dohľadom alebo boli poučené o bezpečnom používaní spotrebiča, aby pochopili súvisiace riziká. Deti by sa nemali hrať so spotrebičom. Deti by nemali bez dozoru vykonávať čistenie alebo údržbu spotrebiča.
- Deti vo veku od 3 do 8 rokov môžu vkladať potraviny do chladiaceho zariadenia a vyberať ich z neho.
- Zariadenie je určené na domáce použitie a podobné účely, vrátane kuchýň pre zamestnancov v obchodoch a kanceláriách, na farmách, v ubytovacích zariadeniach a v stravovacích zariadeniach a podobných nemaloobchodných aplikáciách.

VAROVANIE:
- Ak je neodnímateľný napájací kábel poškodený, musí ho vymeniť výrobca, zástupca servisného strediska alebo kvalifikovaná osoba, aby sa predišlo akémukoľvek riziku.
- Pri umiestňovaní spotrebiča sa uistite, že napájací kábel nie je zachytený ani poškodený.
- Za spotrebičom neumiestňujte prenosné predlžovacie káble ani prenosné napájacie zdroje.
- V spotrebiči neskladujte výbušné látky, ako sú aerosólové nádoby obsahujúce horľavý hnací plyn.

- Spotrebiče určené na trvalú inštaláciu musia byť upevnené v súlade s inštalačnými pokynmi, aby sa predišlo akémukoľvek riziku vyplývajúcemu z nestability.

BEZPEČNÉ SKLADOVANIE POTRAVÍN

- Ak necháte dvierka otvorené po dlhšiu dobu, môže to spôsobiť výrazný nárast teploty vo vnútri priestorov spotrebiča.
- Pravidelne čistite povrchy, ktoré môžu prísť do kontaktu s potravinami, a všetky prístupné odtokové systémy.
- Ak je spotrebič vybavený vodnou nádržou, vyčistite ju po 48 hodinách nepoužívania. Ak je spotrebič pripojený na vodovod, prepláchnite vodný systém po 5 dňoch bez odberu vody.
- Surové mäso a ryby skladujte vo vhodných nádobách tak, aby neprišli do kontaktu s inými potravinami ani na ne nekvapkali.
- Priestory s dvoma hviezdičkami sú vhodné na skladovanie vopred zmrazených potravín, skladovanie alebo prípravu zmrzliny a výrobu kociek ľadu.
- Jedno-, dvoj- a trojhviezdičkové priečinky nie sú vhodné na mrazenie čerstvých potravín.
- Ak je spotrebič dlhší čas prázdny, mal by sa vypnúť, odmraziť, vyčistiť, vysušiť a nechať s otvorenými dverami, aby sa zabránilo rastu plesne.
- Potraviny by sa mali umiestňovať do priehradiek a zón určených na ich skladovanie, pričom je potrebné zohľadniť teplotné rozdiely vnútri spotrebiča.

SPRIEČKY S HORĽAVÝM CHLADIVOM

- VAROVANIE: Nezakrývajte ventilačné otvory v plášti spotrebiča ani v konštrukcii, do ktorej je zabudovaný.
- VAROVANIE: Na urýchlenie odmrazovania nepoužívajte mechanické zariadenia ani iné prostriedky, s výnimkou tých, ktoré odporúča výrobca.
- VAROVANIE: Nepoškodzujte chladiaci okruh, najmä v miestach, kde sú jeho súčasti prístupné používateľovi.
- VAROVANIE: Nepoužívajte elektrické spotrebiče vo vnútri priestorov na skladovanie potravín, pokiaľ nie sú typu odporúčaného výrobcom.
- Počas inštalácie, premiestňovania, údržby a vyradenia spotrebiča z prevádzky chráňte chladiaci okruh pred poškodením. Práce na chladiacom systéme zverte kvalifikovanému personálu.
- Výstražný symbol ISO 7010 W021 (plameň v trojuholníku) označuje nebezpečenstvo požiaru v dôsledku prítomnosti horľavých materiálov.
- Ak izolácia zariadenia obsahuje horľavé nadúvacie činidlo, pri likvidácii zariadenia zohľadnite prítomnosť tohto plynu a zabráňte poškodeniu izolácie.
- Zariadenia určené na použitie v kempoch sa môžu používať práve tam. Nevystavujte takéto zariadenia dažďu, pokiaľ nemajú stupeň ochrany aspoň IPX4.
- Ak je spotrebič navrhnutý pre viac ako jeden zdroj napájania, môže byť napájaný z týchto zdrojov spôsobom špecifikovaným pre konkrétny model.

VYSVETLENIE POUŽITÝCH PIKTOGRAMOV.



1 2 3 4

1. Prečítajte si používateľskú príručku a dodržiavajte varovania a bezpečnostné pokyny v nej uvedené!
2. Nevyhadzujte do domového odpadu
3. Certifikačná značka EAC.
4. Certifikačná značka pre ukrajinský trh

POPIS ILUSTRÁCIÍ

1. Veko (horná klapka)
2. Rukoväť veka
3. Hlavné telo
4. Ovládací panel
5. Rukoväte na prenášanie
6. Spodná technická časť
7. Pripojovací/napájací panel
8. Bočné ventilačné mriežky
9. Displej
10. Tlačidlo ON/OFF
11. Tlačidlo DOWN
12. Tlačidlo HORE
13. Tlačidlo SET

URČENIE

Prenosná chladnička je určená na chladenie, udržiavanie nízkej teploty a skladovanie potravín, nápojov a iných predmetov, ktoré vyžadujú reguláciu teploty. Spotrebič je možné používať počas cestovania autom, na kempovaní, na výletných plavbách, pri práci v teréne a na miestach, kde je obmedzený prístup k bežnej chladničke.

V závislosti od nastavenia teploty sa chladnička môže používať na:

- chladenie nápojov a potravín,
- uskladňovanie čerstvých potravín,
- uskladňovania liekov, ktoré vyžadujú nižšiu teplotu,
- mrazenie potravín (ak má model funkciu mrazenia),
- prepravu výrobkov pri kontrolovanej teplote.

PRÍPRAVA PRED PRVÝM POUŽITÍM

- Po vybalení umiestnite chladničku na rovnú plochu.
- Nechajte spotrebič v horizontálnej polohe aspoň 24 hodín pred prvým použitím.
- Vnútro a vonkajší plášť utrite vlhkou handričkou.
- Skontrolujte, či nie sú upchaté ventilačné mriežky.
- Zabezpečte, aby bol okolo chladničky dostatočný priestor na odvod tepla.

OVLÁDACÍ PANEL:
Pripojenie napájania

Napájanie 12 V / 24 V DC

- Zasuňte zástrčku kábla do napájacej zásuvky chladničky **(7)**.
- Druhý koniec pripojte k zásuvke zapaľovača v aute alebo k napájaciemu zdroju 12/24 V.
- Po pripojení sa rozsvieti displej **(9)** a zariadenie prejde do pohotovostného režimu.

Napájanie zo siete striedavého prúdu

- Pripojte kábel jednosmerného prúdu k chladničke.
- Pripojte kábel k príslušnému napájaciemu zdroju striedavého/jednosmerného prúdu.
- Zapojte napájací zdroj do sieťovej zásuvky.

Poznámka: Používajte iba káble dodané výrobcom.

ZAPÍNANIE A VYPNUTIE

Zapnutie

- Stlačte a podržte tlačidlo **ON/OFF (10)** približne 3 sekundy.
- Displej začne blikať a zariadenie sa spustí.

Vypnutie

- Stlačte a podržte tlačidlo **ON/OFF (10)** približne 3 sekundy.
- Displej zhasne.

NASTAVENIE TEPLOTY

Zmena teploty

- Zapnite chladničku.
- Stlačte:
  - **tlačidlo HORE (12)** pre zvýšenie teploty,
  - **DOWN (11)** na zníženie teploty.
- Hodnota bude niekoľko sekúnd blikať.
- Po chvíli sa na displeji **(9)** opäť zobrazí aktuálna teplota vo vnútri chladničky.
- Rozsah chladenia je od **+20 °C do -20 °C**.

Zmena jednotky: °C / °F

- Zapnite spotrebič.
- Stlačte a podržte tlačidlo **DOWN (11)**.
- Zároveň stlačte a podržte tlačidlo **SET (13)**.
- Obe tlačidlá podržte stlačené približne 10 sekúnd.
- Na displeji začne blikať symbol °C alebo °F.
- Pomocou tlačidiel **UP (12)** alebo **DOWN (11)** vyberte požadovanú jednotku.
- Po niekoľkých sekundách sa nastavenie automaticky uloží.

Nastavenie ochrany batérie

Chladnička je vybavená funkciou ochrany batérie pred nadmerným vybitím.

Prístup k nastaveniam

- Zapnite chladničku.
- Stlačte súčasne **tlačidlá UP (12)** a **DOWN (11)**.
- Držte ich stlačené približne 5 sekúnd.
- Na displeji sa zobrazí:
  - H1,
  - H2,
  - H3.

Výber úrovne

Nastavenie	Aplikácia
H1	Nízka úroveň ochrany
H2	Stredná ochrana
H3	Vysoká úroveň ochrany

Pri napájaní zo štartovacej batérie vozidla výrobca odporúča úroveň **H3 (vysoká)**.
Tabuľka úrovní ochrany:
Dôležitá poznámka: pri prevádzke v aute by mala byť úroveň ochrany nastavená na **strednú (H2)**.

Prevádzkové režimy
Chladnička má dva režimy:
ECO
- nižšia spotreba energie,
- tichšia prevádzka,
- odporúčané pre predĺženie životnosti batérie.

HH
- maximálny chladiaci výkon,
- rýchlejšie dosiahnutie nastavenej teploty.

Zmena režimu
- Stlačte tlačidlo **SET (13)**.
- Na displeji sa zobrazí:
  - ECO alebo
  - HH.
- Stlačte znovu **tlačidlo SET (13)** pre prepínanie medzi režimami.
- Počkajte niekoľko sekúnd, kým sa nastavenie uloží.

Prepínanie medzi prevádzkou s jedným a dvoma oddeleniami
Platí pre verzie vybavené priečkou.

Režim s jednou komorou
- Odstráňte priečku.
- Ľavá komora zostane aktívna.
- Pravá komora bude deaktivovaná.

Režim s dvoma komorami
- Vložte deliacu priečku.
- Chladnička prejde na nezávislé ovládanie oboch zón.

ODMRAZOVANIE
Keď sa vo vnútri objaví vrstva námrazy:
- Vyberte potraviny.
- Vypnite spotrebič.
- Otvorte dvierka **(1)**.
- Počkajte, kým sa ľad roztopí.
- Vodu utrite mäkkou handričkou.
- **Na odstránenie ľadu nepoužívajte ostré predmety.**

ČISTENIE
- Odpojte spotrebič od elektrickej siete.
- Vnútro a kryt utrite vlhkou handričkou.
- Odstráňte prach z ventilačných otvorov.
- Neumývajte pod tečúcou vodou.
- Nepoužívajte agresívne čistiace prostriedky.

CHYBOVÉ KÓDY
Tabuľka chýb:

Kód	Význam	Riešenie
LL	Chybný teplotný senzor	Skontrolujte alebo vymeňte snímač
E1	Príliš nízke napätie	Nabite batériu alebo zmeňte úroveň ochrany
E2	Problém s ventilátorom	Skontrolujte blokáciu ventilátora
E3	Ochrana kompresora	Odpojte zariadenie od elektrickej siete na 30 minút
E4	Nesprávna rýchlosť kompresora	Zmeňte prevádzkový režim
E5	Prehriatie regulátora	Zabezpečte lepšie vetranie

TECHNICKÉ ŠPECIFIKÁCIE

Parameter	Hodnota
Napájacie napätie	12/24 V DC
Menovitý prúd	5 A (12 V) / 2,5 A (24 V)
Menovitý výkon	60 W
Objem	39,1 l
Rozsah regulácie teploty	-20 °C až 20 °C
Klimatická trieda	SN/N/ST/T
Chladivo	R600a
Hmotnosť chladiva	18 g
Plyn na nadúvanie izolácie	Cyklo-pentán (C_5H_{10})
Trieda ochrany	III
Chladiaci systém	s kompresorom
Hmotnosť	16,4 kg
63-193 označuje typ aj model zariadenia	

OCHRANA ŽIVOTNÉHO PROSTREDIA



Výrobky napájané elektrickou energiou sa nesmú likvidovať spolu s komunálnym odpadom, ale je potrebné ich odovzdať na recykláciu v príslušných zariadeniach. Informácie o recyklácii je možné získať u predajcu výrobku alebo od miestnych orgánov. Odpad z elektrických a elektronických zariadení obsahuje látky, ktoré sú škodlivé pre životné prostredie. Zariadenia, ktoré nie sú recyklované, predstavujú potenciálnu hrozbu pre životné prostredie a ľudské zdravie.

Spoločnosť „GTX Poland Spółka z ograniczoną odpowiedzialnością", so sídlom vo Varšave, ul. Pograniczna 2/4 (ďalej len: „GTX Poland"), týmto informuje, že všetky autorské práva k obsahu tejto príručky (ďalej len „príručka"), vrátane okrem iného jej textu, fotografií, diagramov, ilustrácií, ako aj jej grafického usporiadania, patria výlučne spoločnosti GTX Poland a sú chránené zákonom v súlade so zákonom zo 4. februára 1994 o autorských a súvisiacich právach (t. j. Zbierka zákonov 2006 č. 90, bod 631, v znení neskorších predpisov). Kopírovanie, spracovávanie, zverejňovanie alebo úprava príručky ako celku alebo akéhokoľvek jej jednotlivého prvku na komerčné účely bez výslovného písomného súhlasu spoločnosti GTX Poland je prísne zakázané a môže mať za následok občianskoprávnu a trestnoprávnu zodpovednosť.
Spoločnosť GTX Poland Sp. z o.o. Sp. K. týmto vyhlasuje, že typ rádiového zariadenia 63-193 je v súlade so smernicou 2014/53/EÚ.
Úplné znenie vyhlásenia o zhode EÚ je k dispozícii na tejto webovej adrese:
https://webservice.gtx-group.com:7443/s/PRPBsSceGyjLfK2

(hr)
PRIJEVOD ORIGINALNIH UPUTSTAVA
Kompresorski hladnjak
63-193

NAPOMENA: PRIJE KORIŠTENJA OVOG UREĐAJA, MOLIMO PAŽLJIVO PROČITAJTE OVA UPUTSTVA I SAČUVAJTE ZA BUDUĆU UPOTREBU.

DETALJNA SIGURNOSNA UPUTSTVA
- Ovu opremu mogu koristiti djeca od 8 godina naviše, kao i osobe smanjene tjelesne ili mentalne sposobnosti te osobe koje nisu upoznate s opremom, pod uvjetom da se osigura nadzor ili upute o sigurnom korištenju opreme kako bi se razumjeli povezani rizici. Djeca se ne smiju igrati uređajem. Djeca ne smiju čistiti niti održavati uređaj bez nadzora.
- Djeca u dobi od 3 do 8 godina mogu stavljati hranu u hladnjak i vaditi je iz njega.
- Uređaj je namijenjen za kućnu upotrebu i slične primjene, uključujući u kuhinjama osoblja u trgovinama i uredima, na farmama, u smještajnim objektima te u ugostiteljstvu i sličnim neprodajnim primjenama.

UPOZORENJE:
- Ako je neizvadivi kabel za napajanje oštećen, mora ga zamijeniti proizvođač, ovlašteni servis ili kvalificirana osoba kako bi se izbjegli svi rizici.
- Prilikom postavljanja uređaja provjerite da kabel za napajanje nije zaglavljen ili oštećen.
- Ne postavljajte prijenosne produžne kabele ili prijenosne napajne jedinice iza uređaja.
- Ne pohranjujte eksplozivne tvari u uređaj, kao što su aerosolske boce koje sadrže zapaljivi plin pogonskog goriva.
- Uređaji namijenjeni za stalnu ugradnju moraju biti pričvršćeni u skladu s uputama za ugradnju kako bi se izbjegao svaki rizik od nestabilnosti.

SIGURNO ČUVANJE HRANE
- Dugotrajno ostavljanje vrata otvorenima može uzrokovati značajan porast temperature unutar pretinaca uređaja.
- Redovito čistite površine koje mogu doći u kontakt s hranom i sve dostupne sustave za odvodnju.
- Ako je uređaj opremljen spremnikom za vodu, očistite ga nakon 48 sati neupotrebe. Ako je priključen na vodovodnu mrežu, isperite vodeni sustav nakon 5 dana bez crpljenja vode.

- Surovo meso i ribu čuvajte u prikladnim posudama tako da ne dolaze u dodir s drugim namirnicama niti da s njih kaplje.
- Odjeljci s dvije zvjezdice prikladni su za skladištenje prethodno smrznute hrane, čuvanje ili pripremu sladoleda i izradu kockica leda.
- Odjeljci s jednom, dvije i tri zvjezdice nisu prikladni za zamrzavanje svježih namirnica.
- Ako se uređaj dulje vrijeme ostavi prazan, treba ga isključiti, odmrznuti, očistiti, osušiti i ostaviti otvorenih vrata kako bi se spriječio rast plijesni.
- Hranu treba smjestiti u pretince i zone predviđene za njezino čuvanje, uzimajući u obzir temperaturne varijacije unutar uređaja.

UREĐAJI S PLAMENIM HLADIVOM

- UPOZORENJE: Ne začepljujte otvore za ventilaciju na kućištu uređaja ili u konstrukciji u koju je ugradom ugrađen.
- UPOZORENJE: Ne koristite mehaničke uređaje ili druga sredstva za ubrzavanje odmrzavanja, osim onih koje je preporučio proizvođač.
- UPOZORENJE: Nemojte oštećivati krug rashladnog sredstva, osobito na mjestima gdje su njegove komponente dostupne korisniku.
- UPOZORENJE: Ne koristite električne uređaje unutar pretinaca za pohranu hrane, osim ako su od vrste koju preporučuje proizvođač.
- Tijekom instalacije, premještanja, servisiranja i izvan pogona uređaja zaštitite rashladni krug od oštećenja. Radove na rashladnom sustavu povjerite kvalificiranom osoblju.
- Simbol upozorenja ISO 7010 W021 (plamen u trokutu) označava rizik od požara zbog prisutnosti zapaljivih materijala.
- Ako izolacija uređaja sadrži zapaljivi plin za pjenjenje, pri odlaganju uređaja uzmite u obzir prisutnost tog plina i izbjegavajte oštećivanje izolacije.
- Uređaji namijenjeni za upotrebu u kampovima mogu se tamo koristiti. Ne izlažite takve uređaje kiši osim ako nemaju zaštitni stupanj najmanje IPX4.
- Ako je uređaj namijenjen za više izvora napajanja, može se napajati s tih izvora na način naveden za određeni model.

OBJAŠNJENJE KORISTENIH PIKTOGRAMAT.



1 2 3 4

1. Pročitajte upute za uporabu i slijedite upozorenja i sigurnosne upute sadržane u njima!
2. Ne odlagati s kućnim otpadom
3. Znak EAC certifikacije.
4. Znak certifikacije za ukrajinsko tržište

OPIS ILUSTRACIJA

1. Poklopac (gornji preklop)
2. Drška poklopca
3. Glavno kućište
4. Kontrolna ploča
5. Ručke za nošenje
6. Donji tehnički dio
7. Panel za priključak/napajanje
8. Bočne rešetke za ventilaciju
9. Zaslon
10. Tipka za uključivanje/isključivanje
11. DOWN tipka
12. GUMBA GORE
13. Gumb za postavke

PREDVIĐENA UPOTREBA

Prijenosni hladnjak namijenjen je za hlađenje, održavanje niske temperature i pohranu hrane, pića i drugih predmeta kojima je potrebna kontrola temperature. Uređaj se može koristiti tijekom putovanja automobilom, na kampiranju, na kruzerima, tijekom rada na terenu i na mjestima gdje je ograničen pristup običnom hladnjaku.

Ovisno o temperaturnom podešavanju, hladnjak se može koristiti za:

- hlađenje pića i hrane,
- čuvanje svježih namirnica,
- čuvanje lijekova koji zahtijevaju nižu temperaturu,
- smrzavanje hrane (ako model ima funkciju smrzavanja),
- prijevoz proizvoda na kontroliranoj temperaturi.

PRIPREMA PRIJE PRVE UPOTREBE

- Nakon raspakiravanja, postavite hladnjak na ravnu površinu.
- Ostavite uređaj u vodoravnom položaju najmanje 24 sata prije prvog korištenja.
- Obrišite unutrašnjost i vanjsku oblogu vlažnom krpom.
- Provjerite jesu li rešetke ventilacije nezačepljene.
- Osigurajte dovoljno prostora oko hladnjaka za raspršivanje topline.

KONTROLNA PLOČA:

Povezivanje napajanja

12 V / 24 V DC napajanje

- Umetnite utikač kabela u utičnicu hladnjaka **(7)**.
- Spajanje na utičnicu za upaljač u automobilu ili na 12/24 V napajanje.
- Nakon povezivanja, zaslon **(9)** će se upaliti i prijeći u stanje pripravnosti.

Priključak za mrežnu izmjeničnu struju

- Priključite DC kabel na hladnjak.
- Povežite kabel s odgovarajućim AC/DC napajanjem.
- Uključite napajanje u zidnu utičnicu.

Napomena: koristite samo kabele koje je isporučio proizvođač.

UKLJUČIVANJE I ISKLJUČIVANJE

Uključivanje

- Pritisnite i držite tipku **ON/OFF (10)** otprilike 3 sekunde.
- Ekran će treptati i uređaj će početi s radom.

Isključivanje

- Pritisnite i držite gumb **ON/OFF (10)** otprilike 3 sekunde.
- Ekran će se isključiti.

POSTAVLJANJE TEMPERATURE

Promjena temperature

- Uključite hladnjak.
- Pritisnite:
  - **GORE (12)** za povećanje temperature,
  - **DOWN (11)** za smanjenje temperature.
- Vrijednost će treptati nekoliko sekundi.
- Nakon trenutka, zaslon **(9)** vratit će se na prikaz trenutne temperature unutar komore.
- Raspon hlađenja je od **+20 °C do -20 °C**.

Promjena jedinice: °C / °F

- Uključite uređaj.
- Pritisnite i držite tipku **DOWN (11)**.
- Istovremeno pritisnite i držite gumb **SET (13)**.
- Držite oba gumba pritisnuta otprilike 10 sekundi.
- Na zaslonu će se početi prikazivati simbol °C ili °F.
- Koristite tipke **GORE (12)** ili **DOLE (11)** za odabir željene jedinice.
- Nakon nekoliko sekundi postavka će se automatski spremiti.

Postavljanje zaštite baterije

Hladnjak je opremljen značajkom zaštite od prekomjernog pražnjenja baterije.

Pristup postavkama

- Uključite hladnjak.
- Istovremeno pritisnite **tipke GORE (12)** i **DOLJE (11)**.
- Držite pritisnuto oko 5 sekundi.
- Na zaslonu će se prikazati:
  - H1,
  - H2,
  - H3.

Odabir razine

Postavka	Primjena
H1	Niska zaštita
H2	Srednja zaštita
H3	Visoka zaštita

Kada se napaja akumulatorom vozila, proizvođač preporučuje razinu **H3 (Visoka)**.

Tablica razina zaštite:

Važna napomena: pri radu u automobilu razina zaštite treba biti postavljena na **srednju (H2)**.

Radni načini

Hladnjak ima dva načina rada:

ECO

- niža potrošnja energije,
- tiši rad,

- preporučuje se za dulji vijek trajanja baterije.

HH
- maksimalne performanse hlađenja,
- brže postizanje zadane temperature.

Promjena načina rada
- Pritisnite gumb **SET (13)**.
- Na zaslonu će se prikazati:
  - ECO ili
  - HH.
- Ponovno pritisnite **SET (13)** za prebacivanje između načina rada.
- Pričekajte nekoliko sekundi da se postavka spremila.

Prebacivanje između rada s jednim i dvostrukim spremnikom
Odnosi se na verzije opremljene pregradom.

Način rada s jednom komorom
- Uklonite pregradu.
- Lijeva komora ostat će aktivna.
- Desna komora bit će deaktivirana.

Dvokomorni način rada
- Postavite pregradu.
- Hladnjak će prijeći na neovisnu kontrolu obje zone.

ODLEĐIVANJE
Kada se unutra pojavi sloj leda:
- Uklonite hranu.
- Isključite uređaj.
- Otvorite poklopac **(1)**.
- Pričekajte da se led otopi.
- Obrišite vodu mekom krpom.
- **Ne koristite oštre predmete za uklanjanje leda.**

ČIŠĆENJE
- Isključite uređaj iz struje.
- Obrišite unutrašnjost i kućište vlažnom krpom.
- Uklonite prašinu s ventilacijskih otvora.
- Ne perite pod tekućom vodom.
- Ne koristite agresivna sredstva za čišćenje.

KODE GREŠKI
Tablica pogrešaka:

Kod	Značenje	Rješenje
LL	Neispravan senzor temperature	Provjerite ili zamijenite senzor
E1	Napon je prenizak	Napunite bateriju ili promijenite razinu zaštite
E2	Problem s ventilatorom	Provjerite zaključavanje ventilatora
E3	Zaštita kompresora	Odspojite s mreže na 30 minuta
E4	Neispravna brzina kompresora	Promijenite način rada
E5	Pregrijavanje upravljača	Osigurajte bolju ventilaciju

TEHNIČKE SPECIFIKACIJE

Parametar	Vrijednost
Napon napajanja	12/24 V DC
Nominalna struja	5 A (12 V) / 2,5 A (24 V)
Nominalna snaga	60 W
Kapacitet	39,1 l
Raspon upravljanja temperaturom	-20 °C do 20 °C
Klima klasa	SN/N/ST/T
Hladivo	R600a
Masa rashladnog sredstva	18 g
Pjenilo za izolaciju	Ciklopentan (C_5H_{10})
Klasa zaštite	III
Hladilački sustav	na kompresor
Masa	16,4 kg
63-193 označava i vrstu i model jedinice	

ZAŠTITA OKOLIŠA



Proizvode na električni pogon ne smije se odlagati s kućnim otpadom, već se treba predati na reciklažu u odgovarajuće objekte. Informacije o reciklaži mogu se dobiti od prodavača proizvoda ili lokalnih vlasti. Otpadna električna i elektronička oprema sadrži tvari koje su štetne za okoliš. Oprema koja se ne reciklira predstavlja potencijalnu prijetnju za okoliš i ljudsko zdravlje.

Tvrtka 'GTX Poland Spółka z ograniczoną odpowiedzialnością' Limited Partnership, sa sjedištem u Varšavi, ul. Pograniczna 2/4 (u daljnjem tekstu: 'GTX Poland'), ovim obavještava da sva autorska prava na sadržaj ovog priručnika (u daljnjem tekstu: "Priručnik"), uključujući, između ostalog, njegov tekst, fotografije, dijagrame, ilustracije, kao i njegov izgled, isključivo pripadaju tvrtki GTX Poland i zaštićeni su zakonom u skladu sa Zakonom od 4. veljače 1994. o autorskom pravu i srodnim pravima (tj. Narodne novine 2006., br. 90, stavka 631, s izmjenama i dopunama). Kopiranje, obrada, objavljivanje ili mijenjanje Priručnika u cijelosti ili bilo kojeg njegovog pojedinačnog elementa u komercijalne svrhe bez izričite pisane suglasnosti tvrtke GTX Poland strogo je zabranjeno i može dovesti do građansko-pravne i kazneno-pravne odgovornosti.
GTX Poland Sp. z o.o. Sp. K. ovime izjavljuje da je tip radio opreme 63-193 u skladu s Direktivom 2014/53/EU.
Cijeli tekst EU izjave o sukladnosti dostupan je na sljedećoj internetskoj adresi:
https://webservice.gtx-group.com:7443/s/PRPBsSceGyjLfK2

(lt)
ORIGINALŲ NAUDOJIMO INSTRUKCIJŲ VERTIMAS
Kompresorinio tipo šaldytuvas
63-193

PASTABA: PRIEŠ NAUDODAMI ŠĮ PRIETAISĄ, ATIDŽIAI PERSKAITYKITE ŠIĄ NAUDOJIMO INSTRUKCIJĄ IR IŠSAUGOKITE JĄ, KAD GALĖTUMĖTE Į JĄ ATSIŽVELGTI VĖLIAU.

IŠSAMIOS SAUGOS INSTRUKCIJOS
- Šį prietaisą gali naudoti vaikai nuo 8 metų, taip pat asmenys su ribotomis fizinėmis ar protinėmis galimybėmis bei tie, kurie nėra susipažinę su prietaisu, su sąlyga, kad jiems bus užtikrinta priežiūra arba suteiktos instrukcijos, kaip saugiai naudoti prietaisą, kad jie suprastų su juo susijusią riziką. Vaikai neturėtų žaisti su prietaisu. Vaikai neturėtų valyti ar prižiūrėti prietaiso be priežiūros.
- 3–8 metų vaikai gali dėti maistą į šaldymo prietaisą ir jį išimti.
- Prietaisas skirtas naudoti buityje ir panašiose vietose, įskaitant parduotuvių ir biurų darbuotojų virtuves, ūkiuose, apgyvendinimo įstaigose, viešojo maitinimo įstaigose ir panašiose ne mažmeninės prekybos vietose.

ĮSPĖJIMAS:
- Jei neatsiejamas maitinimo laidas yra pažeistas, siekiant išvengti bet kokios rizikos, jį turi pakeisti gamintojas, aptarnavimo centro atstovas arba kvalifikuotas asmuo.
- Pastatydami prietaisą, užtikrinkite, kad maitinimo laidas nebūtų užspaustas ar pažeistas.
- Nestatykite nešiojamų elektros išplėtimo blokų ar nešiojamų maitinimo šaltinių už prietaiso.
- Prietaiso viduje nelaikykite sprogstamųjų medžiagų, pvz., aerozolinių balionėlių, kuriuose yra degios varomosios dujos.
- Prietaisai, skirti nuolatiniam montavimui, turi būti pritvirtinti pagal montavimo instrukcijas, kad būtų išvengta bet kokio pavojaus, kylančio dėl nestabilumo.

SAUGUS MAISTO PRODUKTŲ LAIKYMAS
- Ilgai palikus atviras dureles, prietaiso skyriuose temperatūra gali smarkiai pakilti.
- Reguliariai valykite paviršius, kurie gali liestis su maistu, ir visas prieinamas nuotekų sistemas.
- Jei prietaisas turi vandens bakelį, išvalykite jį po 48 valandų nenaudojimo. Jei prietaisas prijungtas prie vandentiekio, praplaukite vandens sistemą po 5 dienų, per kurias vanduo nebuvo imamas.
- Žalią mėsą ir žuvį laikykite tinkamuose induose, kad jie nesiliestų su kitais maisto produktais ir ant jų nenukristų lašai.
- Dviejų žvaigždučių skyriai tinka iš anksto užšaldytiems maisto produktams laikyti, ledams laikyti ar ruošti bei ledo kubeliams gaminti.
- Vienos, dviejų ir trijų žvaigždučių skyriai netinka šviežiems maisto produktams užšaldyti.
- Jei prietaisas ilgą laiką stovi tuščias, jį reikia išjungti, atitirpdyti, išvalyti, išdžiovinti ir palikti atviras dureles, kad nesusidarytų pelėsiai.
- Maistą reikia dėti į jo laikymui skirtus skyrius ir zonas, atsižvelgiant į temperatūros svyravimus prietaiso viduje.

PRIETAISAI SU DEGIU ŠALDANČIU MEDŽIAGA
- ĮSPĖJIMAS: Neuždenkite ventiliacijos angų prietaiso korpuse arba konstrukcijoje, į kurią jis įmontuotas.
- ĮSPĖJIMAS: Nenaudokite mechaninių prietaisų ar kitų priemonių atitirpinimui pagreitinti, išskyrus gamintojo rekomenduojamus.
- ĮSPĖJIMAS: Neapgadinkite šaldymo agento kontūro, ypač tose vietose, kur jo komponentai yra prieinami vartotojui.
- ĮSPĖJIMAS: Maisto laikymo skyriuose nenaudokite elektros prietaisų, išskyrus tuos, kuriuos rekomenduoja gamintojas.
- Montuojant, perkeliant, atliekant techninę priežiūrą ir išimant prietaisą iš eksploatacijos, apsaugokite šaldymo kontūrą nuo pažeidimų. Šaldymo sistemos darbus patikėkite kvalifikuotam personalui.

- Įspėjamasis simbolis ISO 7010 W021 (liepsna trikampyje) reiškia gaisro pavojų dėl degių medžiagų buvimo.
- Jei prietaiso izoliacijoje yra degusis putoklis, šalinant prietaisą atsižvelkite į šio dujų buvimą ir stenkitės nepažeisti izoliacijos.
- Prietaisai, skirti naudoti kempinguose, gali būti naudojami ten. Neleiskite, kad tokie prietaisai būtų veikiami lietaus, nebent jų apsaugos klasė yra ne mažesnė kaip IPX4.
- Jei prietaisas pritaikytas naudoti su daugiau nei vienu maitinimo šaltiniu, jį galima maitinti iš šių šaltinių, laikantis konkrečiam modeliui nurodytų reikalavimų.

NAUDOTŲ PIKTOGRAMŲ PAAIŠKINIMAS.



1 2 3 4

1. Perskaitykite vartotojo vadovą ir laikykitės jame pateiktų įspėjimų bei saugos nurodymų!
2. Neišmeskite su buitinėmis atliekomis
3. EAC sertifikavimo ženklas.
4. Ukrainos rinkos sertifikavimo ženklas

ILIUSTRACIJŲ APRAŠYMAS

1. Dangtis (viršutinis atvartas)
2. Dangčio rankena
3. Pagrindinis korpusas
4. Valdymo skydelis
5. Nešimo rankenos
6. Apatinė techninė dalis
7. Jungčių / maitinimo skydelis
8. Šoninės ventiliacijos grotelės
9. Ekranas
10. Įjungimo/išjungimo mygtukas
11. ŽEMYN mygtukas
12. Aukštyn mygtukas
13. NUSTATYMO mygtukas

NAUDOJIMO PASKIRTIS

Nešiojamas šaldytuvas skirtas maistui, gėrimams ir kitiems daiktams, kuriems reikalinga temperatūros kontrolė, atšaldyti, išlaikyti žemą temperatūrą ir laikyti. Prietaisą galima naudoti keliaujant automobiliu, stovyklaujant, kruiziniuose laivuose, dirbant lauke ir vietose, kur prieiga prie įprasto šaldytuvo yra ribota.

Priklausomai nuo nustatytos temperatūros, šaldytuvą galima naudoti:

- gėrimų ir maisto produktų atšaldymui,
- šviežių maisto produktų laikymui,
- vaistų, kuriems reikalinga žemesnė temperatūra, laikymui,
- maisto šaldymui (jei modelis turi šaldymo funkciją),
- produktų gabenimui kontroliuojant temperatūrą.

PARUOŠIMAS PRIEŠ PIRMĄJĮ NAUDOJIMĄ

- Išpakavę šaldytuvą, pastatykite jį ant lygaus paviršiaus.
- Prieš pirmąjį naudojimą palikite prietaisą horizontalioje padėtyje mažiausiai 24 valandas.
- Nuvalykite vidų ir išorinį korpusą drėgnu skudurėliu.
- Patikrinkite, ar ventiliacijos grotelės nėra užkimštos.
- Užtikrinkite, kad aplink šaldytuvą būtų pakankamai vietos šilumai išsiskirti.

VALDYMO SKYRIUS:
Maitinimo šaltinio prijungimas

12 V / 24 V nuolatinės srovės maitinimo šaltinis

- Įkiškite kabelio kištuką į šaldytuvo maitinimo lizdą **(7)**.
- Kitą galą prijunkite prie automobilio cigarečių degiklio lizdo arba 12/24 V maitinimo šaltinio.
- Prijungus, ekranas **(9)** užsidegs ir įeis į budėjimo režimą.

Maitinimas iš kintamosios srovės tinklo

- Prijunkite nuolatinės srovės (DC) kabelį prie šaldytuvo.
- Prijunkite kabelį prie atitinkamo kintamosios srovės (AC) / nuolatinės srovės (DC) maitinimo šaltinio.
- Įjunkite maitinimo šaltinį į elektros lizdą.

Pastaba: naudokite tik gamintojo pateiktus kabelius.

ĮJUNGIMAS IR IŠJUNGIMAS

Įjungimas

- Paspauskite ir laikykite nuspaudę **įjungimo/išjungimo** mygtuką **(10)** maždaug 3 sekundes.
- Ekranas mirgės, o prietaisas pradės veikti.

Išjungimas

- Paspauskite ir palaikykite mygtuką **ON/OFF (10)** maždaug 3 sekundes.
- Ekranas išsijungs.

TEMPERATŪROS NUSTATYMAS

Temperatūros keitimas

- Įjunkite šaldytuvą.
- Paspauskite:
  - **UP (12),** kad padidintumėte temperatūrą,
  - **DOWN (11),** kad sumažintumėte temperatūrą.
- Reikšmė mirgės keletą sekundžių.
- Po akimirkos ekrane **(9)** vėl bus rodoma esama temperatūra šaldytuvo viduje.
- Aušinimo diapazonas yra nuo **+20 °C iki -20 °C**.

Matavimo vienetų keitimas: °C / °F

- Įjunkite prietaisą.
- Paspauskite ir laikykite nuspaudę **žemyn** mygtuką **(11)**.
- Tuo pačiu metu paspauskite ir laikykite nuspaudę mygtuką **SET (13)**.
- Laikykite abu mygtukus nuspaustus apie 10 sekundžių.
- Ekrane pradės mirgėti simbolis °C arba °F.
- Naudodami mygtukus **UP (12)** arba **DOWN (11)**, pasirinkite norimą matavimo vienetą.
- Po kelių sekundžių nustatymas bus išsaugotas automatiškai.

Baterijos apsaugos nustatymas

Šaldytuvas turi akumuliatoriaus per didelio išsikrovimo apsaugos funkciją.

Prieiga prie nustatymų

- Įjunkite šaldytuvą.
- Vienu metu paspauskite **mygtukus UP (12)** ir **DOWN (11)**.
- Laikykite nuspaudę apie 5 sekundes.
- Ekrane pasirodys:
  - H1,
  - H2,
  - H3.

Lygio pasirinkimas

Nustatymas	Taikymas
H1	Žema apsauga
H2	Vidutinė apsauga
H3	Aukšta apsauga

Kai maitinama iš transporto priemonės starterio akumuliatoriaus, gamintojas rekomenduoja **H3 (aukštą)** lygį.

Apsaugos lygių lentelė:

Svarbi pastaba: naudojant automobilyje, apsaugos lygis turėtų būti nustatytas kaip **vidutinis (H2)**.

Veikimo režimai

Šaldytuvas turi du režimus:

ECO

- mažesnis energijos suvartojimas,
- tylesnis veikimas,
- rekomenduojamas norint prailginti akumuliatoriaus tarnavimo laiką.

HH

- maksimalus aušinimo našumas,
- greičiau pasiekiama nustatyta temperatūra.

Režimo keitimas

- Paspauskite mygtuką **SET (13)**.
- Ekrane bus rodomas:
  - ECO arba
  - HH.
- Dar kartą paspauskite **mygtuką SET (13),** kad perjungtumėte režimus.
- Palaukite keletą sekundžių, kol nustatymas bus išsaugotas.

Perjungimas tarp vieno ir dviejų skyrių veikimo

Taikoma versijoms su pertvara.

Vienos kameros režimas

- Išimkite pertvarą.
- Kairysis skyrius liks aktyvus.
- Dešinysis skyrius bus išjungtas.

Dviejų skyrių režimas

- Įstatykite skiriamąją pertvarą.

- Šaldytuvas pereis į abiejų zonų nepriklausomą valdymą.

ATŠILDYMAS

Kai viduje susidaro šerkšno sluoksnis:

- Išimkite maistą.
- Išjunkite prietaisą.
- Atidarykite dangtį **(1)**.
- Palaukite, kol ledas ištirps.
- Nuvalykite vandenį minkštu skudurėliu.
- **Nenaudokite aštrių daiktų ledui pašalinti.**

VALYMAS

- Atjunkite prietaisą nuo elektros tinklo.
- Vidų ir korpusą nuvalykite drėgnu skudurėliu.
- Pašalinkite dulkes iš ventiliacijos angų.
- Negalima plauti po tekančiu vandeniu.
- Nenaudokite stiprių valymo priemonių.

KLAIDŲ KODAI

Klaidų lentelė:

Kodas	Reikšmė	Sprendimas
LL	Gedimas temperatūros jutiklyje	Patikrinkite arba pakeiskite jutiklį
E1	Per maža įtampa	Įkraukite akumuliatorių arba pakeiskite apsaugos lygį
E2	Ventiliatoriaus gedimas	Patikrinkite ventiliatoriaus fiksatorių
E3	Kompresoriaus apsauga	Atjunkite nuo elektros tinklo 30 minučių
E4	Neteisingas kompresoriaus greitis	Pakeiskite veikimo režimą
E5	Valdiklio perkaitimas	Užtikrinkite geresnę ventiliaciją

TECHNINĖS SPECIFIKACIJOS

Parametras	Vertė
Maitinimo įtampa	12/24 V DC
Nominali srovė	5 A (12 V) / 2,5 A (24 V)
Nominali galia	60 W
Talpa	39,1 l
Temperatūros reguliavimo diapazonas	nuo -20 °C iki 20 °C
Klimato klasė	SN/N/ST/T
Šaldymo agentas	R600a
Šaldymo agento masė	18 g
Izoliacijos putoklis	Ciklopentanas (C_5H_{10})
Apsaugos klasė	III
Šaldymo sistema	su kompresoriumi
Masė	16,4 kg
63-193 nurodo tiek įrenginio tipą, tiek modelį	

APLINKOS APSAUGA

Elektros energija maitinami produktai neturi būti išmetami kartu su buitinėmis atliekomis, bet turi būti perduoti perdirbti atitinkamose įmonėse. Informaciją apie perdirbimą galima gauti iš produkto pardavėjo arba vietos valdžios institucijų. Elektros ir elektroninės įrangos atliekos turi aplinkai kenksmingų medžiagų. Neperdirbta įranga kelia potencialią grėsmę aplinkai ir žmonių sveikatai.

UAB „GTX Poland Spółka z ograniczoną odpowiedzialnością“, kurios buveinė yra Varšuvoje, ul. Pograniczna 2/4 (toliau – „GTX Poland“), šiuo dokumentu informuoja, kad visos autorių teisės į šio vadovo (toliau – „Vadovas“), įskaitant, be kita ko, jo tekstą, nuotraukas, diagramas, iliustracijas, taip pat jo maketą, priklauso išimtinai GTX Poland ir yra saugomos pagal 1994 m. vasario 4 d. Įstatymą dėl autorių teisių ir gretutinių teisių (t. y. Įstatymų leidinys 2006 m. Nr. 90, 631 punktas, su vėlesniais pakeitimais). Kopijuoti, apdoroti, skelbti ar keisti visą Vadovą ar bet kurį jo elementą komerciniais tikslais be aiškaus rašytinio GTX Poland sutikimo griežtai draudžiama ir už tai gali būti taikoma civilinė bei baudžiamoji atsakomybė.

GTX Poland Sp. z o.o. Sp. K. šiuo dokumentu pareiškia, kad radijo įrangos tipas 63-193 atitinka Direktyvą 2014/53/ES.

Visą ES atitikties deklaracijos tekstą galima rasti šiuo interneto adresu: https://webservice.gtx-group.com:7443/s/PRPBsSceGyjLfK2

(lv)

ORIGINĀLO NORĀDĪJUMU TULKOJUMS

Kompresora tipa ledusskapis

63-193

PIEZĪME: PRIEKŠ TĀS IZMANTOŠANAS, LŪDZU, UZMANĪGI IZLASIET ŠO ROKASGRĀMATU UN SAGLABĀJIET TO TURPMĀKAI IZMANTOŠANAI.

DETALIZĒTI DROŠĪBAS NORĀDĪJUMI

- Šo ierīci drīkst lietot bērni, kuri ir vismaz 8 gadus veci, kā arī personas ar ierobežotām fiziskām vai garīgām spējām un personas, kurām nav pieredzes ar šo ierīci, ja vien tiek nodrošināta uzraudzība vai sniegti norādījumi par to, kā ierīci lietot droši, lai tās lietotājs saprastu ar to saistītos riskus. Bērniem nedrīkst spēlēties ar šo ierīci. Bērniem nedrīkst veikt ierīces tīrīšanu vai apkopi bez uzraudzības.
- Bērni vecumā no 3 līdz 8 gadiem drīkst ievietot pārtiku ledusskapī un izņemt to no tās.
- Ierīce ir paredzēta lietošanai mājsaimniecībā un līdzīgām vajadzībām, tostarp veikalu un biroju darbinieku virtuvēs, lauku saimniecībās, naktsmītnēs, kā arī ēdināšanas un līdzīgās ar mazumtirdzniecību nesaistītās jomās.

BRĪDINĀJUMS:

- Ja neatdalāmais barošanas vads ir bojāts, to, lai novērstu jebkādu risku, jānomaina ražotājam, servisa centra pārstāvim vai kvalificētai personai.
- Novietojot ierīci, pārliecinieties, ka barošanas vads nav iesprūdis vai bojāts.
- Nenovietojiet pārnēsājamas rozetes vai pārnēsājamus barošanas avotus aiz ierīces.
- Ierīcē nedrīkst glabāt sprādzienbīstamas vielas, piemēram, aerosola baloniņus, kas satur uzliesmojošu propelenta gāzi.
- Ierīces, kas paredzētas pastāvīgai uzstādīšanai, ir jānostiprina saskaņā ar uzstādīšanas instrukcijām, lai novērstu jebkādu risku, kas rodas no nestabilitātes.

DROŠA PĀRTIKAS UZGLABĀŠANA

- Ja durvis paliek atvērtas ilgāku laiku, ierīces nodalījumos var ievērojami paaugstināties temperatūra.
- Regulāri tīriet virsmas, kas var nonākt saskarē ar pārtiku, kā arī visas pieejamās notekūdeņu novadīšanas sistēmas.
- Ja ierīce ir aprīkota ar ūdens tvertni, to jātīra pēc 48 stundām, ja tā nav bijusi lietošanā. Ja ierīce ir pieslēgta centrālajai ūdensapgādei, ūdens sistēma jāizskalo pēc 5 dienām, ja no tās nav ņemts ūdens.
- Neapstrādātu gaļu un zivis uzglabājiet piemērotos traukos, lai tās nesaskartos ar citiem pārtikas produktiem vai neuzpilētu uz tiem.
- Divu zvaigžņu nodalījumi ir piemēroti iepriekš sasaldētu pārtikas produktu uzglabāšanai, saldējuma uzglabāšanai vai pagatavošanai, kā arī ledus gabaliņu pagatavošanai.
- Vienzvaigžņu, divzvaigžņu un trīszvaigžņu nodalījumi nav piemēroti svaigu pārtikas produktu sasaldēšanai.
- Ja ierīce ilgāku laiku netiek izmantota, tā jāizslēdz, jāatkausē, jāiztīra, jānosusina un jāatstāj ar atvērtām durvīm, lai novērstu pelējuma veidošanos.
- Pārtiku jānovieto nodalījumos un zonās, kas paredzētas tās uzglabāšanai, ņemot vērā temperatūras svārstības ierīcē.

IERĪCES AR UZDEGAMU Dzesējošo vielu

- BRĪDINĀJUMS: Neaizsprosto ventilācijas atveres ierīces korpusā vai konstrukcijā, kurā tā ir iebūvēta.
- BRĪDINĀJUMS: Lai paātrinātu atkausēšanu, nelietojiet mehāniskas ierīces vai citus līdzekļus, izņemot tos, kurus ieteicis ražotājs.
- BRĪDINĀJUMS: Nesabojājiet aukstuma aģenta kontūru, jo īpaši vietās, kur tā komponenti ir pieejami lietotājam.
- BRĪDINĀJUMS: Pārtikas uzglabāšanas nodalījumos nelietojiet elektriskās ierīces, ja vien tās nav ražotāja ieteiktā tipa.
- Ierīces uzstādīšanas, pārvietošanas, apkopes un ekspluatācijas pārtraukšanas laikā pasargājiet aukstuma aģenta kontūru no bojājumiem. Darbus ar aukstuma sistēmu uzticiet kvalificētam personālam.
- Brīdinājuma simbols ISO 7010 W021 (liesma trīsstūrī) norāda uz ugunsgrēka risku, ko rada uzliesmojošu materiālu klātbūtne.
- Ja ierīces izolācijā ir uzliesmojošs pūšanas līdzeklis, ņemiet vērā šīs gāzes klātbūtni, izmetot ierīci, un izvairieties no izolācijas bojājumiem.
- Ierīces, kas paredzētas lietošanai kempingos, drīkst lietot šajās vietās. Neatstājiet šādas ierīces lietū, ja vien tām nav vismaz IPX4 aizsardzības pakāpes.
- Ja ierīce ir paredzēta lietošanai ar vairākiem enerģijas avotiem, to var barot no šiem avotiem saskaņā ar konkrētajam modelim norādīto kārtību.

IZMANTOTO PIKTOGRAMMU PASKAIDROJUMS.



1 2 3 4

1. Izlasiet lietošanas rokasgrāmatu un ievērojiet tajā iekļautos brīdinājumus un drošības norādījumus!
2. Neizmetiet kopā ar sadzīves atkritumiem

3. EAC sertifikācijas zīme.
4. Ukrainas tirgus sertifikācijas zīme

ILUSTRĀCIJU APRAKSTS

1. Vāks (augšējā atloks)
2. Vāka rokturis
3. Galvenais korpuss
4. Vadības panelis
5. Pārnēsāšanas rokturi
6. Apakšējā tehniskā daļa
7. Savienojumu/barošanas panelis
8. Sānu ventilācijas restes
9. Displejs
10. Ieslēgšanas/izslēgšanas poga
11. Leju pogu
12. Poga UP
13. Iestatīšanas poga

LIETOŠANAS MĒRĶIS

Pārnēsājamais ledusskapis ir paredzēts pārtikas produktu, dzērienu un citu priekšmetu, kuriem nepieciešama temperatūras kontrole, atdzesēšanai, zemas temperatūras uzturēšanai un uzglabāšanai. Ierīci var izmantot ceļojot ar automašīnu, kempingā, kruīzos, strādājot laukā un vietās, kur piekļuve parastajam ledusskapim ir ierobežota.

Atkarībā no temperatūras iestatījuma ledusskapi var izmantot:

- dzērienu un pārtikas produktu atdzesēšanai,
- svaigu pārtikas produktu uzglabāšanai,
- zāļu, kurām nepieciešama zemāka temperatūra, uzglabāšanai,
- pārtikas sasaldēšanai (ja modelim ir sasaldēšanas funkcija),
- produktu pārvadāšanai kontrolētā temperatūrā.

SAGATAVOŠANA PIRMS PIRMĀS LIETOŠANAS

- Pēc izpakošanas novietojiet ledusskapi uz līdzenas virsmas.
- Pirms pirmās lietošanas atstājiet ierīci horizontālā stāvoklī vismaz 24 stundas.
- Noslaukiet iekārtas iekšpusi un ārējo korpusu ar mitru drānu.
- Pārbaudiet, vai ventilācijas restes nav aizsegtas.
- Pārliecinieties, ka ap ledusskapi ir pietiekami daudz vietas, lai nodrošinātu siltuma izkliedēšanu.

VADĪBAS PANELIS:
Strāvas padeves pieslēgšana

12 V / 24 V līdzstrāvas barošanas avots

- Ievietojiet kabeļa spraudni ledusskapja strāvas ligzdā **(7)**.
- Otru galu pieslēdziet automašīnas cigarešu aizsmēķētāja ligzdai vai 12/24 V strāvas padevei.
- Pēc pieslēgšanas displejs **(9)** iedegsies un ierīce pārslēgsies gaidstāves režīmā.

Maiņstrāvas barošanas avots

- Pievienojiet līdzstrāvas kabeli ledusskapim.
- Pievienojiet kabeli atbilstošajam maiņstrāvas/līdzstrāvas barošanas avotam.
- Iestipriniet barošanas avotu elektrotīkla kontaktligzdā.

Piezīme: izmantojiet tikai ražotāja piegādātos kabeļus.

IESLĒGŠANA UN IZSLĒGŠANA

Ieslēgšana

- Nospiediet un turiet nospiestu **ieslēgšanas/izslēgšanas** pogu **(10)** aptuveni 3 sekundes.
- Displejs mirgos, un ierīce sāks darboties.

Izslēgšana

- Nospiediet un turiet nospiestu **ieslēgšanas/izslēgšanas** pogu **(10)** apmēram 3 sekundes.
- Displejs izslēgsies.

TEMPERATŪRAS IESTATĪŠANA

Temperatūras maiņa

- Ieslēdziet ledusskapi.
- Nospiediet:
  - **UP (12)**, lai palielinātu temperatūru,
  - **DOWN (11),** lai samazinātu temperatūru.
- Vērtība mirgos dažas sekundes.
- Pēc brīža displejs **(9)** atkal parādīs pašreizējo temperatūru kamerā.
- Dzesēšanas diapazons ir no **+20 °C līdz -20 °C**.

Vienības maiņa: °C / °F

- Ieslēdziet ierīci.
- Nospiediet un turiet nospiestu pogu **DOWN (11)**.
- Vienlaikus nospiediet un turiet nospiestu **SET** pogu **(13)**.
- Turiet abas pogas nospiestas apmēram 10 sekundes.
- Ekrānā sāks mirgot simbols °C vai °F.
- Izmantojiet pogas **UP (12)** vai **DOWN (11),** lai izvēlētos vēlamo mērvienību.
- Pēc dažām sekundēm iestatījums tiks saglabāts automātiski.

Baterijas aizsardzības iestatīšana

Ledusskapī ir iebūvēta akumulatora pārmērīgas izlādes aizsardzības funkcija.

Piekļuve iestatījumiem

- Ieslēdziet ledusskapi.
- Vienlaikus nospiediet **pogas UP (12)** un **DOWN (11)**.
- Turiet nospiestas apmēram 5 sekundes.
- Displejā parādīsies:
  - H1,
  - H2,
  - H3.

Līmeņa izvēle

Iestatījumi	Lietojums
H1	Zems aizsardzības līmenis
H2	Vidēja aizsardzība
H3	Augsta aizsardzība

Ja barošana notiek no transportlīdzekļa startera akumulatora, ražotājs iesaka līmeni **H3 (augsta)**.
Aizsardzības līmeņu tabula:
Svarīga piezīme: darbojoties automašīnā, aizsardzības līmenis jāiestata uz **vidēju (H2)**.

Darbības režīmi

Ledusskapim ir divi režīmi:
ECO

- mazāks enerģijas patēriņš,
- klusāka darbība,
- ieteicams, lai pagarinātu akumulatora darbības laiku.

HH

- maksimāla dzesēšanas jauda,
- ātrāka iestatītās temperatūras sasniegšana.

Režīma maiņa

- Nospiediet pogu **SET (13)**.
- Displejā parādīsies:
  - ECO vai
  - HH.
- Nospiediet **SET (13)** vēlreiz, lai pārslēgtos starp režīmiem.
- Pagaidiet dažas sekundes, līdz iestatījums tiks saglabāts.

Pārslēgšanās starp vienkameras un divkameru režīmu

Attiecas uz modeļiem, kas aprīkoti ar starpsienu.

Vienkameras režīms

- Izņemiet starpsienu.
- Paliks aktīvs kreisais nodalījums.
- Labais nodalījums tiks atslēgts.

Divkameru režīms

- Ievietojiet sadalītāju.
- Ledusskapis pārslēgsies uz abu zonu neatkarīgu vadību.

ATKUSINĀŠANA

Kad iekšpusē parādās sals:

- Izņemiet pārtikas produktus.
- Izslēdziet ierīci.
- Atveriet vāku **(1)**.
- Pagaidiet, līdz ledus izkusīs.
- Nosusiniet ūdeni ar mīkstu drānu.
- **Nelietojiet asus priekšmetus, lai noņemtu ledu.**

TĪRĪŠANA

- Atvienojiet ierīci no elektrotīkla.
- Noslaukiet iekārtas iekšpusi un korpusu ar mitru drānu.
- No ventilācijas atverēm noņemiet putekļus.
- Nelietojiet tekošu ūdeni.
- Nelietojiet agresīvus tīrīšanas līdzekļus.

KĻŪDU KODI

Kļūdu tabula:

Kods	Nozīme	Risinājums

LL	Bojāts temperatūras sensors	Pārbaudiet vai nomainiet sensoru
E1	Pārāk zems spriegums	Uzlādējiet akumulatoru vai mainiet aizsardzības līmeni
E2	Ventilatora problēma	Pārbaudiet ventilatora fiksatoru
E3	Kompresora aizsardzība	Atvienojiet no elektrotīkla uz 30 minūtēm
E4	Nepareizs kompresora apgriezienu skaits	Mainiet darbības režīmu
E5	Kontrolieris pārkarst	Nodrošiniet labāku ventilāciju

TECHNISKIE PARAMETRI

Parametrs	Vērtība
Piegādes spriegums	12/24 V DC
Nominālā strāva	5 A (12 V) / 2,5 A (24 V)
Nominālā jauda	60 W
Tilpums	39,1 l
Temperatūras regulēšanas diapazons	no -20 °C līdz 20 °C
Klimata klase	SN/N/ST/T
Dzesējošā viela	R600a
Dzesējošās vielas masa	18 g
Izolācijas pūšanas viela	Ciklopentāns (C_5H_{10})
Aizsardzības klase	III
Dzesēšanas sistēma	ar kompresoru
Masas	16,4 kg
63-193 apzīmē gan iekārtas tipu, gan modeli	

VIDES AIZSARDZĪBA

Elektrisko ierīču nedrīkst izmest kopā ar sadzīves atkritumiem, bet tās jānodod pārstrādei atbilstošās iekārtās. Informāciju par pārstrādi var saņemt no produkta pārdevēja vai vietējām iestādēm. Elektrisko un elektronisko iekārtu atkritumi satur vielas, kas ir kaitīgas videi. Iekārtas, kas netiek pārstrādātas, rada potenciālu apdraudējumu videi un cilvēku veselībai.

SIA „GTX Poland Spółka z ograniczoną odpowiedzialnością", kuras reģistrācijas adrese ir Varšavā, ul. Pograniczna 2/4 (turpmāk — „GTX Poland"), ar šo informē, ka visas autortiesības uz šīs rokasgrāmatas (turpmāk – „rokasgrāmata"), tostarp, cita starpā, tās teksts, fotogrāfijas, diagrammas, ilustrācijas, kā arī tās izkārtojums, pieder vienīgi GTX Poland un ir aizsargātas ar likumu saskaņā ar 1994. gada 4. februāra Likumu par autortiesībām un blakustiesībām (t. i., Likumu Vēstnesis 2006, Nr. 90, 631. punkts, ar grozījumiem). Rokasgrāmatas kopēšana, apstrāde, publicēšana vai modificēšana pilnībā vai jebkura tās atsevišķa elementa izmantošana komerciālos nolūkos bez GTX Poland skaidras rakstiskas piekrišanas ir stingri aizliegta un var izraisīt civiltiesisko un kriminālo atbildību.

GTX Poland Sp. z o.o. Sp. K. ar šo paziņo, ka radioiekārtu tips 63-193 atbilst Direktīvai 2014/53/ES.

ES atbilstības deklarācijas pilns teksts ir pieejams šādā tīmekļa adresē: https://webservice.gtx-group.com:7443/s/PRPBsSceGyjLfK2

(sl)
PREVOD IZVIRNIH NAVODIL
Hladilnik s kompresorjem
63-193

OPOMBA: PRED UPORABO TE NAPRAVE POZORNO PREBERITE TA NAVODILA IN JIH SHRANITE ZA POZNEJŠO UPORABO.

PODROBNI VARNOSTNI NAVODILI

- Ta naprava je primerna za uporabo s strani otrok, starejših od 8 let, ter oseb z omejenimi fizičnimi ali duševnimi sposobnostmi in tistih, ki niso seznanjeni z napravo, pod pogojem, da se jim zagotovi nadzor ali navodila o varni uporabi naprave, da razumejo s tem povezana tveganja. Otroci se ne smejo igrati z napravo. Otroci ne smejo brez nadzora opravljati čiščenja ali vzdrževanja naprave.
- Otroci, stari od 3 do 8 let, lahko v hladilnik vstavljajo hrano in jo iz njega jemljejo.
- Naprava je namenjena gospodinjski rabi in podobnim namenom, vključno s kuhinjami za osebje v trgovinah in pisarnah, na kmetijah, v nastanitvenih objektih ter v gostinskih in podobnih neprodajnih namembnostih.

OPOZORILO:

- Če je neodstranljiv napajalni kabel poškodovan, ga mora zamenjati proizvajalec, predstavnik servisnega centra ali usposobljena oseba, da se prepreči kakršno koli tveganje.
- Pri postavljanju aparata poskrbite, da napajalni kabel ni stisnjen ali poškodovan.
- Za napravo ne postavljajte prenosnih razdelilnikov ali prenosnih napajalnikov.
- V napravi ne shranjujte eksplozivnih snovi, kot so aerosolne pločevinke, ki vsebujejo vnetljiv pogonski plin.
- Naprave, namenjene za trajno vgradnjo, je treba pritrditi v skladu z navodili za vgradnjo, da se prepreči kakršno koli tveganje zaradi nestabilnosti.

VARNO SHRANJEVANJE HRANE

- Če vrata pustite odprta dalj časa, se lahko temperatura v predelih naprave znatno poviša.
- Redno čistite površine, ki lahko pridejo v stik s hrano, ter vse dostopne odtočne sisteme.
- Če je naprava opremljena z rezervoarjem za vodo, ga očistite po 48 urah neuporabe. Če je naprava priključena na vodovodno omrežje, izpraznite vodni sistem po 5 dneh, če se voda ni črpala.
- Surovo meso in ribe shranjujte v primernih posodah, tako da ne pridejo v stik z drugimi živili ali kapljajo nanje.
- Prostori z dvema zvezdicama so primerni za shranjevanje predhodno zamrznjene hrane, shranjevanje ali pripravo sladoleda ter izdelavo lednih kock.
- Oddelki z eno, dvema in tremi zvezdicami niso primerni za zamrzovanje svežih živil.
- Če je naprava dalj časa prazna, jo je treba izklopiti, odmrzniti, očistiti, posušiti in pustiti z odprtimi vrati, da se prepreči nastanek plesni.
- Živila je treba shraniti v predelke in cone, namenjene njihovemu shranjevanju, ob upoštevanju temperaturnih razlik znotraj naprave.

APARATI Z VNETLJIVIM HLADILNIM SREDSTVOM

- OPOZORILO: Ne zapirajte prezračevalnih odprtin v ohišju naprave ali v konstrukciji, v katero je vgrajena.
- OPOZORILO: Za pospešitev odmrzovanja ne uporabljajte mehanskih naprav ali drugih sredstev, razen tistih, ki jih priporoča proizvajalec.
- OPOZORILO: Ne poškodujte hladilnega kroga, zlasti tam, kjer so njegovi sestavni deli dostopni uporabniku.
- OPOZORILO: V prostorih za shranjevanje hrane ne uporabljajte električnih naprav, razen če so takšne, kot jih priporoča proizvajalec.
- Med namestitvijo, premestitvijo, servisiranjem in izklopom naprave zaščitite hladilni krog pred poškodbami. Dela na hladilnem sistemu zaupajte usposobljenemu osebju.
- Opozorilni simbol ISO 7010 W021 (plamen v trikotniku) označuje nevarnost požara zaradi prisotnosti vnetljivih materialov.
- Če izolacija naprave vsebuje vnetljivo penilo, pri odstranjevanju naprave upoštevajte prisotnost tega plina in preprečite poškodovanje izolacije.
- Naprave, namenjene za uporabo na kampih, se lahko tam uporabljajo. Takšnih naprav ne izpostavljajte dežju, razen če imajo stopnjo zaščite vsaj IPX4.
- Če je naprava zasnovana za več kot en vir napajanja, jo je mogoče napajati iz teh virov na način, ki je določen za posamezni model.

POJASNILO UPORABLJENIH PIKTOGRAMOV.



1 2 3 4

1. Preberite navodila za uporabo in upoštevajte opozorila ter varnostna navodila, ki so v njih navedena!
2. Ne odlagajte med gospodinjski odpad
3. Certifikacijska oznaka EAC.
4. Certifikacijska oznaka za ukrajinski trg

OPIS ILUSTRACIJ

1. Pokrov (zgornji pokrovček)
2. Ročaj pokrova
3. Glavno ohišje
4. Nadzorna plošča
5. Ročaji za prenašanje
6. Spodnji tehnični del
7. Plošča za priključke/napajanje
8. Stranske prezračevalne reže
9. Zaslon
10. Gumb za vklop/izklop
11. Gumb DOWN
12. Gumb NAVZGOR
13. Gumb SET

NAMEN UPORABE

Prenosni hladilnik je namenjen hlajenju, vzdrževanju nizke temperature in shranjevanju hrane, pijač ter drugih predmetov, ki zahtevajo nadzor temperature. Napravo je mogoče uporabljati med potovanjem z

avtomobilom, na kampiranju, na križarjenjih, med delom na terenu in na mestih, kjer je dostop do običajnega hladilnika omejen.

Glede na nastavljeno temperaturo se hladilnik lahko uporablja za:
- hlajenje pijač in hrane,
- shranjevanje sveže hrane,
- shranjevanje zdravil, ki zahtevajo nižjo temperaturo,
- zamrzovanje hrane (če ima model funkcijo zamrzovanja),
- prevoz izdelkov pri nadzorovani temperaturi.

PRIPRAVA PRED PRVO UPORABO
- Po razpakiranju postavite hladilnik na ravno površino.
- Aparat pred prvo uporabo pustite v vodoravnem položaju vsaj 24 ur.
- Notranjost in zunanji ohišje obrišite z vlažno krpo.
- Preverite, ali so prezračevalne reže neprekrite.
- Poskrbite, da je okoli hladilnika dovolj prostora za odvod toplote.

UPORABNIŠKI Vmesnik:
Priključitev napajanja

12 V / 24 V enosmerno napajanje
- Vtaknite vtič kabla v vtičnico hladilnika **(7)**.
- Drugi konec priključite na vtičnico za avtomobilski vžigalnik ali na 12/24 V napajalnik.
- Ko je naprava priključena, se zaslon **(9)** prižge in preide v stanje pripravljenosti.

Napajanje iz omrežja AC
- Povežite enosmerni kabel s hladilnikom.
- Kabel priključite na ustrezen napajalnik AC/DC.
- Vtič napajalnika vtaknite v omrežno vtičnico.

Opomba: uporabljajte izključno kable, ki jih je priložil proizvajalec.

VKLOP IN IZKLOP

Vklop
- Pritisnite in držite gumb **ON/OFF (10)** približno 3 sekunde.
- Zaslon bo utripal in naprava bo začela delovati.

Izklop
- Pritisnite in pridržite gumb **ON/OFF (10)** približno 3 sekunde.
- Zaslon se bo izklopil.

NASTAVITEV TEMPERATURE

Sprememba temperature
- Vklopite hladilnik.
- Pritisnite:
  - **GOR (12)**, da povečate temperaturo,
  - **DOWN (11)** za znižanje temperature.
- Vrednost bo nekaj sekund utripala.
- Čez trenutek se bo na zaslonu **(9)** ponovno prikazala trenutna temperatura v notranjosti hladilnika.
- Območje hlajenja je od **+20 °C do -20 °C**.

Preklop enot: °C / °F
- Vklopite napravo.
- Pritisnite in držite gumb **DOWN (11)**.
- Hkrati pritisnite in pridržite gumb **SET (13)**.
- Obe tipki pridržite približno 10 sekund.
- Na zaslonu bo začel utripati simbol °C ali °F.
- Z gumboma **UP (12)** ali **DOWN (11)** izberite želeno enoto.
- Po nekaj sekundah se bo nastavitev samodejno shranila.

Nastavitev zaščite baterije
Hladilnik je opremljen z zaščito pred prekomernim praznjenjem baterije.

Dostop do nastavitev
- Vklopite hladilnik.
- Hkrati pritisnite **tipki UP (12)** in **DOWN (11)**.
- Držite ju pritisnjena približno 5 sekund.
- Na zaslonu se bo prikazalo:
  - H1,
  - H2,
  - H3.

Izbiranje stopnje

Nastavitev	Uporaba
H1	Nizka zaščita
H2	Srednja zaščita
H3	Visoka zaščita

Pri napajanju iz zaganjalne baterije vozila proizvajalec priporoča stopnjo **H3 (visoka)**.

Tabela stopenj zaščite:
Pomembno opozorilo: pri delovanju v avtomobilu je treba stopnjo zaščite nastaviti na **srednjo (H2)**.

Načini delovanja
Hladilnik ima dva načina delovanja:
ECO
- manjša poraba energije,
- tišje delovanje,
- priporočljiv za podaljšanje življenjske dobe baterije.

HH
- največja zmogljivost hlajenja,
- hitrejše doseganje nastavljene temperature.

Spreminjanje načina
- Pritisnite gumb **SET (13)**.
- Na zaslonu se bo prikazalo:
  - ECO ali
  - HH.
- Ponovno pritisnite **SET (13),** da preklopite med načini.
- Počakajte nekaj sekund, da se nastavitev shrani.

Preklapljanje med delovanjem z enim in dvema oddelkoma
Velja za različice, opremljene s pregradno steno.

Način z enim predelom
- Odstranite pregradno steno.
- Levi predel bo ostal aktiven.
- Desni predel bo izklopljen.

Način z dvema predelkama
- Vstavite pregradno steno.
- Hladilnik bo prešel na neodvisno krmiljenje obeh con.

ODTAJANJE
Ko se v notranjosti pojavi plast ledu:
- Odstranite živila.
- Izklopite napravo.
- Odprite pokrov **(1)**.
- Počakajte, da se led stopi.
- Vodo obrišite z mehko krpo.
- **Za odstranjevanje ledu ne uporabljajte ostrih predmetov.**

ČIŠČENJE
- Odklopite napravo iz električnega omrežja.
- Notranjost in ohišje obrišite z vlažno krpo.
- Odstranite prah iz prezračevalnih odprtin.
- Ne perite pod tekočo vodo.
- Ne uporabljajte agresivnih čistilnih sredstev.

KODE NAPAK
Tabela napak:

Koda	Pomen	Rešitev
LL	Okvarjen temperaturni senzor	Preverite ali zamenjajte senzor
E1	Napetost je prenizka	Napolnite akumulator ali spremenite stopnjo zaščite
E2	Težava z ventilatorjem	Preverite blokado ventilatorja
E3	Zaščita kompresorja	Odklopite napravo iz omrežja za 30 minut
E4	Nepravilna hitrost kompresorja	Spremenite način delovanja
E5	Pregrevanje krmilnika	Zagotovite boljšo prezračevanje

TEHNIČNE SPECIFIKACIJE

Parameter	Vrednost
Napetost napajanja	12/24 V DC
Nazivni tok	5 A (12 V) / 2,5 A (24 V)
Nazivna moč	60 W
Prostornina	39,1 l
Območje regulacije temperature	od -20 °C do 20 °C
Klimatska razred	SN/N/ST/T
Hladilno sredstvo	R600a
Masa hladilnega sredstva	18 g
Puhalno sredstvo za izolacijo	Ciklopentan (C_5H_{10})
Razred zaščite	III
Hladilni sistem	na kompresorju
Masa	16,4 kg
63-193 označuje tako tip kot model enote	

VARSTVO OKOLJA

Električnih izdelkov ne smete odlagati med gospodinjske odpadke, temveč jih morate predati v recikliranje v ustreznih obratih. Informacije o recikliranju lahko dobite pri prodajalcu izdelka ali pri lokalnih organih. Odpadna električna in elektronska oprema vsebuje snovi, ki so škodljive za okolje. Oprema, ki ni reciklirana, predstavlja potencialno nevarnost za okolje in zdravje ljudi.

Družba z omejeno odgovornostjo »GTX Poland Spółka z ograniczoną odpowiedzialnością« s sedežem v Varšavi, ul. Pograniczna 2/4 (v nadaljevanju: »GTX Poland«), s tem obvešča, da so vse avtorske pravice do vsebine tega priročnika (v nadaljevanju: »priročnik«), vključno med drugim z besedilom, fotografijami, diagrami, ilustracijami ter njegovo postavitvijo, pripadajo izključno družbi GTX Poland in so zakonsko zaščitene v skladu z Zakonom z dne 4. februarja 1994 o avtorskih in sorodnih pravicah (tj. Uradni list 2006, št. 90, točka 631, kakor je bil spremenjen). Kopiranje, obdelava, objava ali spreminjanje Priročnika v celoti ali katerega koli od njegovih posameznih elementov za komercialne namene brez izrecnega pisnega soglasja družbe GTX Poland je strogo prepovedano in lahko povzroči civilno in kazensko odgovornost.
Družba GTX Poland Sp. z o.o. Sp. K. s tem izjavlja, da je tip radijske opreme 63-193 skladen z Direktivo 2014/53/EU.
Celotno besedilo izjave EU o skladnosti je na voljo na naslednjem spletnem naslovu: https://webservice.gtx-group.com:7443/s/PRPBsSceGyjLfK2

(bg)
ПРЕВОД НА ОРИГИНАЛНИТЕ ИНСТРУКЦИИ
Хладилник с компресор
63-193

ЗАБЕЛЕЖКА: ПРЕДИ ДА ИЗПОЛЗВАТЕ ТОЗИ УРЕД, МОЛЯ, ПРОЧЕТЕТЕ ВНИМАТЕЛНО НАСТОЯЩОТО РЪКОВОДСТВО И ГО СЪХРАНЕТЕ ЗА БЪДЕЩА УПОТРЕБА.

ПОДРОБНИ ИНСТРУКЦИИ ЗА БЕЗОПАСНОСТ

- Този уред може да се използва от деца на възраст 8 години и повече, както и от хора с намалени физически или умствени способности и от лица, които не са запознати с уреда, при условие че се осигурява надзор или се дават инструкции за безопасното му използване, така че да се разберат свързаните с него рискове. Децата не трябва да си играят с уреда. Децата не трябва да извършват почистване или поддръжка на уреда без надзор.
- Деца на възраст между 3 и 8 години могат да поставят храна в хладилния уред и да я изваждат от него.
- Уредът е предназначен за домашна употреба и подобни приложения, включително в кухни за персонал в магазини и офиси, във ферми, в обекти за настаняване, както и в заведения за обществено хранене и подобни приложения, които не са свързани с търговия на дребно.

ПРЕДУПРЕЖДЕНИЕ:

- Ако неотделяемият захранващ кабел е повреден, той трябва да бъде заменен от производителя, представител на сервизен център или квалифицирано лице, за да се избегне всякакъв риск.
- При поставянето на уреда се уверете, че захранващият кабел не е притиснат или повреден.
- Не поставяйте преносими разклонители или преносими захранващи устройства зад уреда.
- Не съхранявайте взривоопасни вещества в уреда, като например аерозолни опаковки, съдържащи запалим пропелантен газ.
- Уредите, предназначени за постоянна инсталация, трябва да бъдат закрепени в съответствие с инструкциите за монтаж, за да се избегне всякакъв риск, произтичащ от нестабилност.

БЕЗОПАСНО СЪХРАНЯВАНЕ НА ХРАНА

- Оставянето на вратата отворена за продължителен период може да доведе до значително повишаване на температурата във вътрешните отделения на уреда.
- Почиствайте редовно повърхностите, които могат да влязат в контакт с храна, както и всички достъпни дренажни системи.
- Ако уредът е снабден с резервоар за вода, почистете го след 48 часа, през които не е бил използван. Ако е свързан към водопроводната мрежа, изплакнете водопроводната система след 5 дни, през които не е била ползвана вода.
- Съхранявайте суровото месо и рибата в подходящи съдове, така че да не влизат в контакт с други храни и да не капят върху тях.
- Отделенията с две звезди са подходящи за съхранение на предварително замразени храни, за съхранение или приготвяне на сладолед и за правене на кубчета лед.
- Отделенията с една, две и три звезди не са подходящи за замразяване на пресни храни.
- Ако уредът остане празен за продължителен период, той трябва да бъде изключен, размразен, почистен, изсушен и оставен с отворена врата, за да се предотврати образуването на мухъл.
- Храната трябва да се поставя в отделенията и зоните, предназначени за нейното съхранение, като се отчитат температурните колебания в уреда.

УРЕДИ С ЗАПАЛИМ ХЛАДИЛЕН АГЕНТ

- ПРЕДУПРЕЖДЕНИЕ: Не запушвайте вентилационните отвори в корпуса на уреда или в конструкцията, в която е вграден.
- ПРЕДУПРЕЖДЕНИЕ: Не използвайте механични устройства или други средства за ускоряване на размразяването, освен препоръчаните от производителя.
- ПРЕДУПРЕЖДЕНИЕ: Не повреждайте хладилния контур, особено там, където неговите компоненти са достъпни за потребителя.
- ПРЕДУПРЕЖДЕНИЕ: Не използвайте електрически уреди във вътрешните отделения за съхранение на храна, освен ако те не са от тип, препоръчан от производителя.
- По време на монтажа, преместването, обслужването и извеждането от експлоатация на уреда предпазвайте хладилния контур от повреда. Възлагайте работата по хладилната система на квалифициран персонал.
- Предупредителният символ ISO 7010 W021 (пламък в триъгълник) показва риск от пожар поради наличието на запалими материали.
- Ако изолацията на уреда съдържа запалим раздуващ агент, имайте предвид наличието на този газ при изхвърлянето на уреда и избягвайте повреждането на изолацията.
- Уредите, предназначени за употреба в къмпинги, могат да се използват там. Не излагайте такива уреди на дъжд, освен ако не разполагат с клас на защита най-малко IPX4.
- Ако уредът е проектиран за повече от един източник на електроенергия, той може да се захранва от тези източници по начина, посочен за конкретния модел.

ОБЯСНЕНИЕ НА ИЗПОЛЗВАНИТЕ ПИКТОГРАМИ.



1 2 3 4

1. Прочетете ръководството за употреба и спазвайте предупрежденията и инструкциите за безопасност, съдържащи се в него!
2. Не изхвърляйте уреда заедно с битовите отпадъци
3. Сертификационен знак EAC.
4. Сертификационен знак за украинския пазар

ОПИСАНИЕ НА ИЛЮСТРАЦИИТЕ

1. Капак (горна клапа)
2. Дръжка на капака
3. Основен корпус
4. Контролен панел
5. Дръжки за носене
6. Долна техническа секция
7. Панел за свързване/захранване
8. Странични вентилационни решетки
9. Дисплей
10. Бутон за включване/изключване
11. Бутон НАДОЛУ
12. Бутон НАГОРЕ
13. Бутон SET

ПРЕДНАЗНАЧЕНИЕ

Преносимият хладилник е предназначен за охлаждане, поддържане на ниска температура и съхранение на храни, напитки и други продукти, изискващи температурен контрол. Уредът може да се използва по време на пътувания с автомобил, при къмпинг, на круизи, при работа на терен и на места, където достъпът до обикновен хладилник е ограничен.

В зависимост от настройката на температурата хладилникът може да се използва за:

- охлаждане на напитки и храна,
- съхранение на пресни храни,
- съхранение на лекарства, които изискват по-ниска температура,
- замразяване на храна (ако моделът разполага с функция за замразяване),
- транспортиране на продукти при контролирана температура.

ПОДГОТОВКА ПРЕДИ ПЪРВАТА УПОТРЕБА

- След разопаковането поставете хладилника върху равна повърхност.
- Оставете уреда в хоризонтално положение за най-малко 24 часа, преди да го използвате за първи път.
- Избършете вътрешността и външния корпус с влажна кърпа.
- Уверете се, че вентилационните решетки не са запушени.
- Уверете се, че около хладилника има достатъчно пространство, за да се осигури разсейването на топлината.

КОНТРОЛЕН ПАНЕЛ:

Свързване на захранването

12 V / 24 V DC захранване

- Включете щепсела на кабела в гнездото за захранване на хладилника **(7)**.
- Свържете другия край към гнездото за запалката в колата или към 12/24 V захранващ източник.
- След свързването дисплеят **(9)** ще светне и уредът ще премине в режим на готовност.

Захранване от електрическата мрежа

- Свържете кабела за постоянен ток към хладилника.
- Свържете кабела към подходящия AC/DC захранващ блок.
- Включете захранващия блок в контакта на електрическата мрежа.

Забележка: използвайте само кабелите, предоставени от производителя.

ВКЛЮЧВАНЕ И ИЗКЛЮЧВАНЕ

Включване

- Натиснете и задръжте бутона **ON/OFF (10)** за около 3 секунди.
- Дисплеят ще мига и устройството ще започне да работи.

Изключване

- Натиснете и задръжте бутона **ON/OFF (10)** за около 3 секунди.
- Дисплеят ще угасне.

НАСТРОЙКА НА ТЕМПЕРАТУРАТА

Промяна на температурата

- Включете хладилника.
- Натиснете:
  - **НАГОРЕ (12),** за да увеличите температурата,
  - **DOWN (11),** за да намалите температурата.
- Стойността ще мига в продължение на няколко секунди.
- След малко дисплеят **(9)** ще се върне към показване на текущата температура във вътрешността на хладилника.
- Диапазонът на охлаждане е от **+20 °C до -20 °C**.

Превключване на единиците: °C / °F

- Включете уреда.
- Натиснете и задръжте бутона **DOWN (11)**.
- Едновременно с това натиснете и задръжте бутона **SET (13)**.
- Дръжте и двата бутона натиснати за около 10 секунди.
- Символът °C или °F ще започне да мига на екрана.
- Използвайте бутоните **НАГОРЕ (12)** или **НАДОЛУ (11),** за да изберете желаната единица.
- След няколко секунди настройката ще се запише автоматично.

Настройка на защитата на акумулатора

Хладилникът е снабден с функция за защита срещу прекомерно разреждане на акумулатора.

Достъп до настройките

- Включете хладилника.
- Натиснете едновременно **бутоните НАГОРЕ (12)** и **НАДОЛУ (11)**.
- Дръжте ги натиснати за около 5 секунди.
- На дисплея ще се появи:
  - H1,
  - H2,
  - H3.

Избор на ниво

Настройка	Приложение
H1	Ниска защита
H2	Средна защита
H3	Висока степен на защита

Когато се захранва от стартерния акумулатор на превозното средство, производителят препоръчва ниво **H3 (високо)**.

Таблица с нива на защита:

Важно: при работа в автомобил нивото на защита трябва да бъде настроено на **средно (H2)**.

Режими на работа

Хладилникът има два режима:

ECO

- по-ниска консумация на енергия,
- по-тиха работа,
- препоръчва се за удължаване на живота на батерията.

HH

- максимална охлаждаща мощност,
- по-бързо достигане на зададената температура.

Смяна на режима

- Натиснете бутона **SET (13)**.
- На дисплея ще се покаже:
  - ECO или
  - HH.
- Натиснете отново **SET (13),** за да превключвате между режимите.
- Изчакайте няколко секунди, докато настройката се запише.

Превключване между режим с едно и с две отделения

Важи за версии, оборудвани с преграда.

Режим с една камера

- Премахнете преградата.
- Лявата камера ще остане активна.
- Дясната камера ще бъде деактивирана.

Режим с две отделения

- Поставете преградата.
- Хладилникът ще премине към независимо управление на двете зони.

РАЗМРАЗЯВАНЕ

Когато вътре се образува слой от скреж:

- Извадете храната.
- Изключете уреда.
- Отворете капака **(1)**.
- Изчакайте ледът да се стопи.
- Избършете водата с мека кърпа.
- **Не използвайте остри предмети за отстраняване на леда.**

ПОЧИСТВАНЕ

- Изключете уреда от електрическата мрежа.
- Избършете вътрешността и корпуса с влажна кърпа.
- Премахнете праха от вентилационните отвори.
- Не измивайте под течаща вода.
- Не използвайте агресивни почистващи средства.

КОДОВЕ ЗА ГРЕШКИ

Таблица с грешки:

Код	Значение	Решение
LL	Дефектен температурен сензор	Проверете или сменете сензора
E1	Напрежението е твърде ниско	Заредете акумулатора или променете нивото на защита
E2	Проблем с вентилатора	Проверете блокировката на вентилатора

E3	Защита на компресора	Изключете уреда от електрическата мрежа за 30 минути
E4	Неправилна скорост на компресора	Променете режима на работа
E5	Прегряване на контролера	Осигурете по-добра вентилация

ТЕХНИЧЕСКИ ХАРАКТЕРИСТИКИ

Параметър	Стойност
Напрежение на захранване	12/24 V DC
Номинален ток	5 A (12 V) / 2,5 A (24 V)
Номинална мощност	60 W
Капацитет	39,1 л
Диапазон на регулиране на температурата	от -20 °C до 20 °C
Климатичен клас	SN/N/ST/T
Хладилен агент	R600a
Маса на хладилния агент	18 g
Въздухоуплътнител за изолация	Циклопентан (C_5H_{10})
Клас на защита	III
Хладилна система	на базата на компресор
Маса	16,4 кг
63-193 обозначава както типа, така и модела на уреда	

ОПАЗВАНЕ НА ОКОЛНАТА СРЕДА

Продуктите, захранвани с електричество, не трябва да се изхвърлят заедно с битовите отпадъци, а трябва да се предават за рециклиране в подходящи съоръжения. Информация за рециклирането може да бъде получена от търговеца на продукта или от местните власти. Отпадъците от електрическо и електронно оборудване съдържат вещества, които са вредни за околната среда. Оборудването, което не се рециклира, представлява потенциална заплаха за околната среда и човешкото здраве.

„GTX Poland Spółka z ograniczoną odpowiedzialnością“ – дружество с ограничена отговорност, със седалище във Варшава, ул. „Погранична“ 2/4 (наричано по-нататък: „GTX Poland“), с настоящото уведомява, че всички авторски права върху съдържанието на настоящото ръководство (наричано по-нататък: „Наръчник“), включително, наред с другото, текста, фотографиите, диаграмите, илюстрациите, както и оформлението му, принадлежат изключително на GTX Poland и са защитени от закона в съответствие със Закона от 4 февруари 1994 г. за авторското право и сродните му права (т.е. Държавен вестник 2006 г., бр. 90, точка 631, с последващите изменения). Копирането, обработката, публикуването или промяната на Наръчника в неговата цялост или на който и да е от неговите отделни елементи за търговски цели без изричното писмено съгласие на GTX Poland е строго забранено и може да доведе до гражданска и наказателна отговорност.

GTX Poland Sp. z o.o. Sp. K. декларира, че радиооборудването от тип 63-193 отговаря на изискванията на Директива 2014/53/ЕС.

Пълният текст на Декларацията за съответствие на ЕС е достъпен на следния уеб адрес: https://webservice.gtx-group.com:7443/s/PRPBsSceGyjLfK2

(sr)
ПРЕВОД ОРИГИНАЛНИХ УПУТСТАВА
Компресорски фрижидер
63-193

НАПОМЕНА: ПРЕ КОРИШЋЕЊА ОВОГ УРЕЂАЈА, МОЛИМО ВАС ДА ПАЖЉИВО ПРОЧИТАТЕ ОВА УПУТСТВА И САЧУВАТЕ ГА ЗА БУДУЋУ УПОТРЕБУ.

ПОДРОБНЕ УПУТСТВО ЗА БЕЗБЕДНОСТ

- Ову опрему могу користити деца старости од 8 година и више, као и особе са смањеним физичким или менталним способностима и они који нису упознати са опремом, под условом да им се обезбеди надзор или упутство о безбедном коришћењу опреме, како би разумели повезане ризике. Деца не би требало да се играју са уређајем. Деца не би требало да врше чишћење или одржавање уређаја без надзора.
- Деца узраста од 3 до 8 година могу да стављају храну у хладњак и ваде је из њега.
- Уређај је намењен за кућну употребу и сличне примене, укључујући у кухињама за особље у продавницама и канцеларијама, на фармама, у сметљним објектима, као и у угоститељству и сличним не-продајним применама.

УПОЗОРЕЊЕ:

- Ако је неодвојиви кабл за напајање оштећен, мора га заменити произвођач, представник сервисног центра или квалификовано лице како би се избегао сваки ризик.
- При постављању уређаја, уверите се да кабл за напајање није заглављен или оштећен.
- Не постављајте преносиве продужне каблове или преносиве напајања иза уређаја.
- Не складиштите експлозивне супстанце у уређају, као што су аеросолне боце које садрже запаљиви погонски гас.
- Уређаји намењени за трајну уградњу морају бити причвршћени у складу са упутствима за уградњу како би се избегао сваки ризик настао услед нестабилности.

БЕЗБЕДНО ЧУВАЊЕ ХРАНЕ

- Остављање врата отворених дуже време може довести до значајног пораста температуре у унутрашњости преграда уређаја.
- Редовно чистите површине које могу доћи у контакт са храном и све приступачне одводне системе.
- Ако је уређај опремљен резервоаром за воду, очистите га након 48 сати неискоришћавања. Ако је прикључен на централно водоснабдевање, испразните и испирајте систем за воду након 5 дана без црпљења воде.
- Чувајте сирово месо и рибу у одговарајућим посудама тако да не дођу у контакт са другим намирницама или да не капљу на њих.
- Претходно замрзнута храна, чување или припремавање сладоледа и прављење коцкица леда могу се чувати у одељцима са две звездице.
- Преграде са једном, две и три звездице нису погодне за замрзавање свеже хране.
- Ако уређај остане празан дуже време, треба га искључити, одмрзнути, очистити, осушити и оставити отворена врата како би се спречио раст плесни.
- Храна треба да се смешта у преграде и зоне предвиђене за њено чување, имајући у виду температурне варијације у унутрашњости уређаја.

УРЕЂАЈИ СА ЗАПАЛИВИМ ХЛАДИВОМ

- УПОЗОРЕЊЕ: Не зачепљавајте отворе за вентилацију на кућишту уређаја или у конструкцији у коју је уграђен.
- УПОЗОРЕЊЕ: Не користите механичке уређаје или друга средства за убрзавање одмрзавања, осим оних које је препоручио произвођач.
- УПОЗОРЕЊЕ: Не оштећујте круг расхладног средства, нарочито на местима где су његови делови приступачни кориснику.
- УПОЗОРЕЊЕ: Не користите електричне уређаје унутар одељака за складиштење хране, осим ако нису од врсте коју је произвођач препоручио.
- Током инсталације, премештања, одржавања и извлачења фреона из уређаја, заштитите фреонски круг од оштећења. Послове на хладњачком систему поверите квалификованом особљу.
- ISO 7010 W021 симбол упозорења (пламен у троуглу) указује на ризик од пожара због присуства запаљивих материја.
- Ако изолација уређаја садржи запаљиво средство за пуњење, узмите у обзир присуство овог гаса приликом одлагања уређаја и избегавајте оштећење изолације.
- Уређаји намењени за употребу у камповима могу се користити тамо. Не излажите такве уређаје киши осим ако немају степен заштите најмање IPX4.
- Ако је уређај дизајниран за више извора напајања, може се напајати из тих извора на начин прописан за одређени модел.

ОБЈАШЊЕЊЕ ПИКТОГРАМА КОЈИ СЕ КОРИСТЕ.

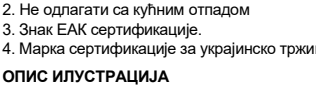

1 2 3 4

1. Прочитајте упутство за употребу и поштујте упозорења и безбедносне инструкције наведене у њему!
2. Не одлагати са кућним отпадом
3. Знак EAK сертификације.
4. Марка сертификације за украјинско тржиште

ОПИС ИЛУСТРАЦИЈА

1. Поклопац (горњи део)
2. Ручка поклопца
3. Главно кућиште
4. Контролна табла
5. Ручке за ношење
6. Доњи технички део
7. Панел за повезивање/напојавање
8. Бочни вентилациони решетки

9. Дисплеј
10. Дугме за укључивање/искључивање
11. ДОЛЕ дугме
12. ГОРЕ дугме
13. ДУГМЕ ЗА ПОСТАВЉАЊЕ

НАМЕНА

Портабилни фрижидер је дизајниран за хлађење, одржавање ниске температуре и чување хране, пића и других предмета који захтевају контролу температуре. Уређај се може користити током путовања аутомобилом, на камповањима, на крстарењима, током рада на терену и на местима где је приступ обичном фрижидеру ограничен.

У зависности од подешавања температуре, фрижидер се може користити за:

- хлађење пића и хране,
- чување свеже хране,
- чување лекова који захтевају нижу температуру,
- замрзавање хране (ако модел има функцију замрзавања),
- превоз производа на контролисаној температури.

ПРИПРЕМА ПРЕ ПРВОГ КОРИШЋЕЊА

- Након распаковања, поставите фрижидер на равну површину.
- Оставите уређај у хоризонталном положају најмање 24 сата пре прве употребе.
- Обришите унутрашњост и спољашње кућиште влажном крпом.
- Проверите да ли су вентилационе решетке неблокиране.
- Обезбедите довољно простора око фрижидера за распршивање топлоте.

КОНТРОЛНА ТАБЛА:
Прикључивање напајања

12 V / 24 V DC напајање

- Убаците прикључак кабла у струјну прикључницу фрижидера **(7)**.
- Други крај прикључите у прикључак за упаљач у аутомобилу или у извор напајања од 12/24 V.
- Када се повеже, дисплеј **(9)** ће се упалити иући у режим приправности.

Наизменично напајање из мреже

- Прикључите DC кабл на фрижидер.
- Прикључите кабл на одговарајуће AC/DC напајање.
- Укључите напајање у наизменичну утичницу.

Напомена: користите само каблове које је обезбедио произвођач.

УКЉУЧИВАЊЕ И ИСКЉУЧИВАЊЕ

Укључивање

- Притисните и држите дугме **ON/OFF (10)** око 3 секунде.
- Дисплеј ће трептати и уређај ће почети да ради.

Искључивање

- Притисните и држите дугме **за укључивање/искључивање (10)** око 3 секунде.
- Приказ ће се искључити.

ПОДЕШАВАЊЕ ТЕМПЕРАТУРЕ

Промена температуре

- Укључите фрижидер.
- Притисните:
  - **ГОРЕ (12)** за повећање температуре,
  - **ДОЛЕ (11)** да бисте смањили температуру.
- Вредност ће трептати неколико секунди.
- Након тренутка, дисплеј **(9)** ће се вратити на приказивање тренутне температуре унутар одељка.
- Опсег хлађења је од **+20°C до -20°C**.

Промена јединице: °C / °F

- Укључите уређај.
- Притисните и држите дугме **ДОЛЕ (11)**.
- Истовремено притисните и држите дугме **SET (13)**.
- Држите оба дугмета притиснута око 10 секунди.
- На екрану ће почети да трепери симбол °C или °F.
- Користите дугмад **НАГОРЕ (12)** или **НАДОЛЕ (11)** да изаберете жељену јединицу.
- Након неколико секунди подешавање ће се аутоматски сачувати.

Подешавање заштите батерије

Фрижидер је опремљен функцијом заштите од прекомерног пражњења батерије.

Приступ подешавањима

- Укључите фрижидер.
- Истовремено притисните **дугмад НАГОРЕ (12)** и **НАДОЛЕ (11)**.
- Држите притиснуто око 5 секунди.
- На дисплеју ће се појавити:
  - H1,
  - H2,
  - H3.

Избор нивоа

Подешавање	Примена
H1	Низак ниво заштите
H2	Средња заштита
H3	Висока заштита

Када се напаја батеријом за покретање возила, произвођач препоручује ниво **H3 (висок)**.
Табела нивоа заштите:
Важна напомена: при коришћењу у аутомобилу ниво заштите треба подесити на **средњи (H2)**.

Радни режими
Фрижидер има два режима:
ECO

- нижа потрошња енергије,
- тихији рад,
- препоручује се за продужени век трајања батерије.

HH

- максимална ефикасност хлађења,
- брже достизање подешене температуре.

Промена режима

- Притисните дугме **SET (13)**.
- На дисплеју ће се појавити:
  - ECO или
  - HH.
- Притисните **SET (13)** поново да бисте прешли између режима.
- Сачекајте неколико секунди да се подешавање сачува.

Пребацивање између рада са једним и двоструким одељком
Односи се на верзије опремљене преградом.

Режим једног одељка

- Уклоните преграду.
- Леви део ће остати активан.
- Десна комора ће бити деактивирана.

Режим са два одељка

- Поставите преграду.
- Фрижидер ће прећи на независну контролу обе зоне.

РАСТОПЉАВАЊЕ
Када се унутра појави слој леда:

- Уклоните храну.
- Искључите уређај.
- Отворите поклопац **(1)**.
- Сачекајте да се лед истопи.
- Обришите воду меком крпом.
- **Не користите оштре предмете за уклањање леда.**

ЧИШЋЕЊЕ

- Искључите уређај из напајања.
- Обришите унутрашњост и кућиште влажном крпом.
- Уклоните прашину са отвора за вентилацију.
- Не перејте под текућом водом.
- Не користите агресивна средства за чишћење.

ШИФРЕ ГРЕШАКА
Табела грешака:

Код	Значење	Решење
LL	Неисправан сензор температуре	Проверите или замените сензор
E1	Напон пренизак	Напуните батерију или промените ниво заштите
E2	Проблем са вентилатором	Проверите закључавање вентилатора
E3	Заштита компресора	Искључите са мреже на 30 минута

E4	Погрешна брзина компресора	Променити режим рада
E5	Прегревање контролера	Обезбедите бољу вентилацију

ТЕХНИЧКЕ СПЕЦИФИКАЦИЈЕ

Параметар	Вредност
Напон напајања	12/24 V DC
Номинална струја	5 A (12 V) / 2,5 A (24 V)
Номинална снага	60 W
Капацитет	39,1 л
Опсег контроле температуре	-20°C до 20°C
Климатска класа	SN/N/ST/T
Хладно средство	R600a
Маса хладива	18 g
Пенушаво средство за изолацију	Циклопентан (C_5H_{10})
Класа заштите	III
Рефрижерациони систем	на бази компресора
Маса	16,4 кг
63-193 означава и тип и модел јединице	

ЗАШТИТА ЖИВОТНЕ СРЕДИНЕ

Производи на електрични погон не смеју да се одлажу са кућним отпадом, већ треба да се предају на рециклажу у одговарајуће објекте. Информације о рециклажи могу се добити од продавца производа или од локалних власти. Отпадни електрични и електронски уређаји садрже супстанце које су штетне по животну средину. Опрема која се не рециклира представља потенцијалну претњу по животну средину и људско здравље.

Друштво са ограниченом одговорношћу "GTX Poland Spółka z ograniczoną odpowiedzialnością", са седиштем у Варшави, ул. Pograniczna 2/4 (у даљем тексту: "GTX Poland"), овим обавештава да сва ауторска права на садржај овог упутства (у даљем тексту: "Упутство"), укључујући, између осталог, његов текст, фотографије, дијаграме, илустрације, као и његов распоред, искључиво припадају компанији GTX Poland и заштићени су законом у складу са Законом од 4. фебруара 1994. о ауторским и сродним правима (тј. Службени гласник Републике Пољске 2006, бр. 90, став 631, са изменама). Копирање, обрада, објављивање или мењање Приручника у целини или било ког његовог појединачног елемента у комерцијалне сврхе без изричитог писменог пристанка компаније GTX Poland строго је забрањено и може довести до грађанске и кривичне одговорности.

GTX Poland Sp. z o.o. Sp. K. овим изјављује да тип радио опреме 63-193 је у складу са Директивом 2014/53/EU.

Цео текст Декларације о усаглашености ЕУ доступан је на следећој веб-адреси: https://webservice.gtx-group.com:7443/s/PRPBsSceGyjLfK2

(el)
ΜΕΤΑΦΡΑΣΗ ΤΩΝ ΑΡΧΙΚΩΝ ΟΔΗΓΙΩΝ
Ψυγείο τύπου συμπιεστή
63-193

ΣΗΜΕΙΩΣΗ: ΠΡΙΝ ΧΡΗΣΙΜΟΠΟΙΗΣΕΤΕ ΤΗ ΣΥΣΚΕΥΗ ΑΥΤΗ, ΔΙΑΒΑΣΤΕ ΠΡΟΣΕΚΤΙΚΑ ΤΟ ΠΑΡΟΝ ΕΓΧΕΙΡΙΔΙΟ ΚΑΙ ΦΥΛΑΞΤΕ ΤΟ ΓΙΑ ΜΕΛΛΟΝΤΙΚΗ ΑΝΑΦΟΡΑ.

ΛΕΠΤΟΜΕΡΕΙΣ ΟΔΗΓΙΕΣ ΑΣΦΑΛΕΙΑΣ

- Η συσκευή αυτή μπορεί να χρησιμοποιηθεί από παιδιά ηλικίας 8 ετών και άνω, καθώς και από άτομα με μειωμένες σωματικές ή διανοητικές ικανότητες και από άτομα που δεν είναι εξοικειωμένα με τη συσκευή, υπό την προϋπόθεση ότι παρέχεται επίβλεψη ή οδηγίες σχετικά με τον τρόπο ασφαλούς χρήσης της συσκευής, ώστε να γίνονται κατανοητοί οι σχετικοί κίνδυνοι. Τα παιδιά δεν πρέπει να παίζουν με τη συσκευή. Τα παιδιά δεν πρέπει να πραγματοποιούν καθαρισμό ή συντήρηση της συσκευής χωρίς επίβλεψη.
- Τα παιδιά ηλικίας μεταξύ 3 και 8 ετών μπορούν να τοποθετούν τρόφιμα μέσα στη συσκευή ψύξης και να τα αφαιρούν από αυτήν.
- Η συσκευή προορίζεται για οικιακή χρήση και παρόμοιες εφαρμογές, συμπεριλαμβανομένων των κουζινών προσωπικού σε καταστήματα και γραφεία, σε αγροκτήματα, σε καταλύματα, καθώς και σε επιχειρήσεις εστίασης και παρόμοιες μη λιανικές εφαρμογές.

ΠΡΟΕΙΔΟΠΟΙΗΣΗ:

- Εάν το μη αποσπώμενο καλώδιο τροφοδοσίας έχει υποστεί ζημιά, πρέπει να αντικατασταθεί από τον κατασκευαστή, έναν εκπρόσωπο του κέντρου σέρβις ή εξειδικευμένο τεχνικό, προκειμένου να αποφευχθεί οποιοσδήποτε κίνδυνος.
- Κατά την τοποθέτηση της συσκευής, βεβαιωθείτε ότι το καλώδιο τροφοδοσίας δεν έχει παγιδευτεί ή υποστεί ζημιά.
- Μην τοποθετείτε φορητές πολύπριζες ή φορητές πηγές τροφοδοσίας πίσω από τη συσκευή.
- Μην αποθηκεύετε εκρηκτικές ουσίες στη συσκευή, όπως δοχεία αεροζόλ που περιέχουν εύφλεκτο αέριο προώθησης.
- Οι συσκευές που προορίζονται για μόνιμη εγκατάσταση πρέπει να στερεώνονται σύμφωνα με τις οδηγίες εγκατάστασης, προκειμένου να αποφεύγεται οποιοσδήποτε κίνδυνος που προκύπτει από την αστάθεια.

ΑΣΦΑΛΗΣ ΑΠΟΘΗΚΕΥΣΗ ΤΡΟΦΙΜΩΝ

- Αν αφήσετε την πόρτα ανοιχτή για μεγάλο χρονικό διάστημα, μπορεί να προκληθεί σημαντική αύξηση της θερμοκρασίας στο εσωτερικό των διαμερισμάτων της συσκευής.
- Καθαρίζετε τακτικά τις επιφάνειες που ενδέχεται να έρθουν σε επαφή με τρόφιμα, καθώς και τα προσβάσιμα συστήματα αποστράγγισης.
- Εάν η συσκευή διαθέτει δεξαμενή νερού, καθαρίστε την μετά από 48 ώρες μη χρήσης. Εάν είναι συνδεδεμένη με το δίκτυο ύδρευσης, ξεπλύνετε το σύστημα ύδρευσης μετά από 5 ημέρες χωρίς άντληση νερού.
- Αποθηκεύετε το ωμό κρέας και τα ψάρια σε κατάλληλα δοχεία, ώστε να μην έρχονται σε επαφή με άλλα τρόφιμα ή να στάζουν πάνω τους.
- Τα διαμερίσματα δύο αστέρων είναι κατάλληλα για την αποθήκευση προ-κατεψυγμένων τροφίμων, την αποθήκευση ή την παρασκευή παγωτού και την παραγωγή παγοκύβων.
- Τα διαμερίσματα ενός, δύο και τριών αστέρων δεν είναι κατάλληλα για την κατάψυξη φρέσκων τροφίμων.
- Εάν η συσκευή παραμείνει κενή για παρατεταμένο χρονικό διάστημα, θα πρέπει να απενεργοποιηθεί, να αποπαγωθεί, να καθαριστεί, να στεγνώσει και να αφεθεί με την πόρτα ανοιχτή, προκειμένου να αποφευχθεί η ανάπτυξη μούχλας.
- Τα τρόφιμα πρέπει να τοποθετούνται στα διαμερίσματα και τις ζώνες που προορίζονται για την αποθήκευσή τους, λαμβάνοντας υπόψη τις διακυμάνσεις της θερμοκρασίας εντός της συσκευής.

ΣΥΣΚΕΥΕΣ ΜΕ ΕΥΦΛΕΚΤΟ ΨΥΚΤΙΚΟ

- ΠΡΟΕΙΔΟΠΟΙΗΣΗ: Μην φράζετε τα ανοίγματα εξαερισμού στο περίβλημα της συσκευής ή στη δομή στην οποία έχει ενσωματωθεί.
- ΠΡΟΕΙΔΟΠΟΙΗΣΗ: Μην χρησιμοποιείτε μηχανικές συσκευές ή άλλα μέσα για να επιταχύνετε την απόψυξη, εκτός από αυτά που συνιστά ο κατασκευαστής.
- ΠΡΟΕΙΔΟΠΟΙΗΣΗ: Μην προκαλείτε ζημιά στο κύκλωμα ψυκτικού, ιδίως όπου τα εξαρτήματά του είναι προσβάσιμα από τον χρήστη.
- ΠΡΟΕΙΔΟΠΟΙΗΣΗ: Μην χρησιμοποιείτε ηλεκτρικές συσκευές εντός των θαλάμων αποθήκευσης τροφίμων, εκτός εάν είναι τύπου που συνιστά ο κατασκευαστής.
- Κατά την εγκατάσταση, τη μετακίνηση, τη συντήρηση και την απομάκρυνση της συσκευής, προστατεύστε το κύκλωμα ψυκτικού από ζημιές. Αναθέστε τις εργασίες στο σύστημα ψύξης σε εξειδικευμένο προσωπικό.
- Το σύμβολο προειδοποίησης ISO 7010 W021 (φλόγα μέσα σε τρίγωνο) υποδηλώνει κίνδυνο πυρκαγιάς λόγω της παρουσίας εύφλεκτων υλικών.
- Εάν η μόνωση της μονάδας περιέχει εύφλεκτο διογκωτικό μέσο, λάβετε υπόψη την παρουσία αυτού του αερίου κατά την απόρριψη της μονάδας και αποφύγετε να προκαλέσετε ζημιά στη μόνωση.
- Οι συσκευές που προορίζονται για χρήση σε κάμπινγκ μπορούν να χρησιμοποιηθούν εκεί. Μην εκθέτετε τέτοιες συσκευές στη βροχή, εκτός εάν διαθέτουν βαθμό προστασίας τουλάχιστον IPX4.
- Εάν η συσκευή έχει σχεδιαστεί για περισσότερες από μία πηγές τροφοδοσίας, μπορεί να τροφοδοτηθεί από αυτές τις πηγές με τον τρόπο που καθορίζεται για το συγκεκριμένο μοντέλο.

ΕΠΕΞΗΓΗΣΗ ΤΩΝ ΧΡΗΣΙΜΟΠΟΙΟΥΜΕΝΩΝ ΠΙΚΤΟΓΡΑΜΜΩΝ.



1 2 3 4

1. Διαβάστε το εγχειρίδιο χρήσης και ακολουθήστε τις προειδοποιήσεις και τις οδηγίες ασφαλείας που περιέχονται σε αυτό!
2. Μην την απορρίπτετε μαζί με τα οικιακά απορρίμματα
3. Σήμα πιστοποίησης EAC.
4. Σήμα πιστοποίησης για την αγορά της Ουκρανίας

ΠΕΡΙΓΡΑΦΗ ΤΩΝ ΕΙΚΟΝΩΝ

1. Καπάκι (άνω πτερύγιο)
2. Λαβή καπακιού
3. Κύριο περίβλημα
4. Πίνακας ελέγχου
5. Λαβές μεταφοράς
6. Κάτω τεχνικό τμήμα
7. Πίνακας σύνδεσης/τροφοδοσίας
8. Πλευρικές σχάρες εξαερισμού
9. Οθόνη
10. Κουμπί ON/OFF

11. Κουμπί DOWN
12. Κουμπί UP
13. Κουμπί SET

ΠΡΟΟΡΙΣΜΟΣ ΧΡΗΣΗΣ

Το φορητό ψυγείο έχει σχεδιαστεί για να ψύχει, να διατηρεί χαμηλή θερμοκρασία και να αποθηκεύει τρόφιμα, ποτά και άλλα είδη που απαιτούν έλεγχο θερμοκρασίας. Η συσκευή μπορεί να χρησιμοποιηθεί κατά τη διάρκεια ταξιδιών με αυτοκίνητο, σε εκδρομές κατασκήνωσης, σε κρουαζιέρες, κατά τη διάρκεια εργασίας στο πεδίο και σε μέρη όπου η πρόσβαση σε συμβατικό ψυγείο είναι περιορισμένη.

Ανάλογα με τη ρύθμιση της θερμοκρασίας, το ψυγείο μπορεί να χρησιμοποιηθεί για:
- την ψύξη ποτών και τροφίμων,
- την αποθήκευση φρέσκων τροφίμων,
- αποθήκευση φαρμάκων που απαιτούν χαμηλότερη θερμοκρασία,
- την κατάψυξη τροφίμων (εάν το μοντέλο διαθέτει λειτουργία κατάψυξης),
- μεταφορά προϊόντων σε ελεγχόμενη θερμοκρασία.

ΠΡΟΕΤΟΙΜΑΣΙΑ ΠΡΙΝ ΤΗΝ ΠΡΩΤΗ ΧΡΗΣΗ
- Αφού το αποσυσκευάσετε, τοποθετήστε το ψυγείο σε επίπεδη επιφάνεια.
- Αφήστε τη συσκευή σε οριζόντια θέση για τουλάχιστον 24 ώρες πριν τη χρησιμοποιήσετε για πρώτη φορά.
- Σκουπίστε το εσωτερικό και το εξωτερικό περίβλημα με ένα υγρό πανί.
- Βεβαιωθείτε ότι οι σχάρες εξαερισμού δεν είναι φραγμένες.
- Βεβαιωθείτε ότι υπάρχει επαρκής χώρος γύρω από το ψυγείο για την απομάκρυνση της θερμότητας.

ΠΙΝΑΚΑΣ ΕΛΕΓΧΟΥ:
Σύνδεση του τροφοδοτικού

Τροφοδοτικό 12 V / 24 V DC
- Συνδέστε το βύσμα του καλωδίου στην πρίζα του ψυγείου **(7)**.
- Συνδέστε το άλλο άκρο σε μια πρίζα αναπτήρα αυτοκινήτου ή σε μια πηγή τροφοδοσίας 12/24 V.
- Μόλις γίνει η σύνδεση, η οθόνη **(9)** θα ανάψει και η συσκευή θα τεθεί σε κατάσταση αναμονής.

Τροφοδοσία ρεύματος AC
- Συνδέστε το καλώδιο DC στο ψυγείο.
- Συνδέστε το καλώδιο στο κατάλληλο τροφοδοτικό AC/DC.
- Συνδέστε το τροφοδοτικό σε μια πρίζα ρεύματος.

Σημείωση: Χρησιμοποιείτε μόνο τα καλώδια που παρέχονται από τον κατασκευαστή.

ΕΝΕΡΓΟΠΟΙΗΣΗ ΚΑΙ ΑΠΕΝΕΡΓΟΠΟΙΗΣΗ

Ενεργοποίηση
- Πατήστε και κρατήστε πατημένο το κουμπί **ON/OFF (10)** για περίπου 3 δευτερόλεπτα.
- Η οθόνη θα αναβοσβήσει και η συσκευή θα αρχίσει να λειτουργεί.

Απενεργοποίηση
- Πατήστε και κρατήστε πατημένο το κουμπί **ON/OFF (10)** για περίπου 3 δευτερόλεπτα.
- Η οθόνη θα σβήσει.

ΡΥΘΜΙΣΗ ΤΗΣ ΘΕΡΜΟΚΡΑΣΙΑΣ

Αλλαγή της θερμοκρασίας
- Ενεργοποιήστε το ψυγείο.
- Πατήστε:
  - **UP (12)** για να αυξήσετε τη θερμοκρασία,
  - **DOWN (11)** για να μειώσετε τη θερμοκρασία.
- Η τιμή θα αναβοσβήνει για λίγα δευτερόλεπτα.
- Μετά από λίγο, η οθόνη **(9)** θα επιστρέψει στην ένδειξη της τρέχουσας θερμοκρασίας στο εσωτερικό του θαλάμου.
- Το εύρος ψύξης κυμαίνεται από **+20 °C έως -20 °C**.

Αλλαγή μονάδας μέτρησης: °C / °F
- Ενεργοποιήστε τη συσκευή.
- Πατήστε και κρατήστε πατημένο το κουμπί **DOWN (11)**.
- Ταυτόχρονα, πατήστε και κρατήστε πατημένο το κουμπί **SET (13)**.
- Κρατήστε πατημένα και τα δύο κουμπιά για περίπου 10 δευτερόλεπτα.
- Το σύμβολο °C ή °F θα αρχίσει να αναβοσβήνει στην οθόνη.
- Χρησιμοποιήστε τα κουμπιά **UP (12)** ή **DOWN (11)** για να επιλέξετε την επιθυμητή μονάδα μέτρησης.
- Μετά από λίγα δευτερόλεπτα, η ρύθμιση θα αποθηκευτεί αυτόματα.

Ρύθμιση της προστασίας της μπαταρίας
Το ψυγείο διαθέτει λειτουργία προστασίας από την υπερβολική αποφόρτιση της μπαταρίας.

Πρόσβαση στις ρυθμίσεις
- Ενεργοποιήστε το ψυγείο.
- Πατήστε ταυτόχρονα **τα κουμπιά UP (12)** και **DOWN (11)**.
- Κρατήστε τα πατημένα για περίπου 5 δευτερόλεπτα.
- Στην οθόνη θα εμφανιστεί:
  - H1,
  - H2,
  - H3.

Επιλογή επιπέδου

Ρύθμιση	Εφαρμογή
H1	Χαμηλή προστασία
H2	Μέτρια προστασία
H3	Υψηλή προστασία

Όταν τροφοδοτείται από την μπαταρία εκκίνησης του οχήματος, ο κατασκευαστής συνιστά το επίπεδο **H3 (Υψηλή)**.
Πίνακας επιπέδων προστασίας:
Σημαντική σημείωση: κατά τη λειτουργία σε αυτοκίνητο, το επίπεδο προστασίας πρέπει να ρυθμιστεί στο **μεσαίο (H2)**.

Τρόποι λειτουργίας
Το ψυγείο διαθέτει δύο τρόπους λειτουργίας:
ECO
- χαμηλότερη κατανάλωση ενέργειας,
- αθόρυβη λειτουργία,
- συνιστάται για μεγαλύτερη διάρκεια ζωής της μπαταρίας.

HH
- μέγιστη απόδοση ψύξης,
- ταχύτερη επίτευξη της ρυθμισμένης θερμοκρασίας.

Αλλαγή λειτουργίας
- Πατήστε το κουμπί **SET (13)**.
- Στην οθόνη θα εμφανιστεί:
  - ECO ή
  - HH.
- Πατήστε ξανά **το κουμπί SET (13)** για να αλλάξετε μεταξύ των λειτουργιών.
- Περιμένετε μερικά δευτερόλεπτα μέχρι να αποθηκευτεί η ρύθμιση.

Εναλλαγή μεταξύ λειτουργίας ενός και δύο διαμερισμάτων
Ισχύει για τις εκδόσεις που διαθέτουν διαχωριστικό.

Λειτουργία ενός θαλάμου
- Αφαιρέστε το διαχωριστικό.
- Το αριστερό διαμέρισμα θα παραμείνει ενεργό.
- Το δεξιό διαμέρισμα θα απενεργοποιηθεί.

Λειτουργία δύο θαλάμων
- Τοποθετήστε το διαχωριστικό.
- Το ψυγείο θα μεταβεί σε ανεξάρτητο έλεγχο και των δύο ζωνών.

ΑΠΑΞΕΙΡΩΣΗ
Όταν εμφανιστεί στρώμα πάγου στο εσωτερικό:
- Αφαιρέστε τα τρόφιμα.
- Απενεργοποιήστε τη συσκευή.
- Ανοίξτε το καπάκι **(1)**.
- Περιμένετε να λιώσει ο πάγος.
- Σκουπίστε το νερό με ένα μαλακό πανί.
- **Μην χρησιμοποιείτε αιχμηρά αντικείμενα για να αφαιρέσετε τον πάγο.**

ΚΑΘΑΡΙΣΜΟΣ
- Αποσυνδέστε τη συσκευή από το ηλεκτρικό δίκτυο.
- Σκουπίστε το εσωτερικό και το περίβλημα με ένα υγρό πανί.
- Απομακρύνετε τη σκόνη από τα ανοίγματα εξαερισμού.
- Μην πλένετε τη συσκευή κάτω από τρεχούμενο νερό.
- Μην χρησιμοποιείτε ισχυρά καθαριστικά.

ΚΩΔΙΚΟΙ ΣΦΑΛΜΑΤΩΝ
Πίνακας σφαλμάτων:

Κωδικός	Σημασία	Λύση
LL	Ελαττωματικός αισθητήρας θερμοκρασίας	Ελέγξτε ή αντικαταστήστε τον αισθητήρα
E1	Πολύ χαμηλή τάση	Φορτίστε την μπαταρία ή αλλάξτε το επίπεδο προστασίας

E2	Πρόβλημα στον ανεμιστήρα	Ελέγξτε το κλείδωμα του ανεμιστήρα
E3	Προστασία συμπιεστή	Αποσυνδέστε τη συσκευή από το δίκτυο για 30 λεπτά
E4	Λανθασμένη ταχύτητα συμπιεστή	Αλλάξτε τον τρόπο λειτουργίας
E5	Υπερθέρμανση ελεγκτή	Εξασφαλίστε καλύτερο αερισμό

ΤΕΧΝΙΚΕΣ ΠΡΟΔΙΑΓΡΑΦΕΣ

Παράμετρος	Τιμή
Τάση τροφοδοσίας	12/24 V DC
Ονομαστικό ρεύμα	5 A (12 V) / 2,5 A (24 V)
Ονομαστική ισχύς	60 W
Χωρητικότητα	39,1 l
Εύρος ρύθμισης θερμοκρασίας	-20 °C έως 20 °C
Κλιματική κατηγορία	SN/N/ST/T
Ψυκτικό	R600a
Μάζα ψυκτικού	18 g
Διογκωτικό μονωτικού υλικού	Κυκλοπεντάνιο (C_5H_{10})
Κλάση προστασίας	III
Σύστημα ψύξης	με συμπιεστή
Μάζα	16,4 kg
Ο αριθμός 63-193 υποδηλώνει τόσο τον τύπο όσο και το μοντέλο της μονάδας	

ΠΡΟΣΤΑΣΙΑ ΤΟΥ ΠΕΡΙΒΑΛΛΟΝΤΟΣ

Τα ηλεκτρικά προϊόντα δεν πρέπει να απορρίπτονται μαζί με τα οικιακά απορρίμματα, αλλά πρέπει να παραδίδονται για ανακύκλωση σε κατάλληλες εγκαταστάσεις. Πληροφορίες σχετικά με την ανακύκλωση μπορείτε να λάβετε από τον πωλητή του προϊόντος ή τις τοπικές αρχές. Τα απόβλητα ηλεκτρικού και ηλεκτρονικού εξοπλισμού περιέχουν ουσίες επιβλαβείς για το περιβάλλον. Ο εξοπλισμός που δεν ανακυκλώνεται αποτελεί πιθανή απειλή για το περιβάλλον και την ανθρώπινη υγεία.

Η «GTX Poland Spółka z ograniczoną odpowiedzialnością», εταιρεία περιορισμένης ευθύνης, με έδρα στη Βαρσοβία, οδός Pograniczna 2/4 (εφεξής: «GTX Poland»), γνωστοποιεί με το παρόν ότι όλα τα πνευματικά δικαιώματα επί του περιεχομένου του παρόντος εγχειριδίου (εφεξής: «Εγχειρίδιο»), συμπεριλαμβανομένων, μεταξύ άλλων, του κειμένου, των φωτογραφιών, των διαγραμμάτων, των εικονογραφήσεων, καθώς και της μορφοποίησής του, ανήκουν αποκλειστικά στην GTX Poland και προστατεύονται από το νόμο σύμφωνα με τον Νόμο της 4ης Φεβρουαρίου 1994 περί Πνευματικής Ιδιοκτησίας και Συγγενών Δικαιωμάτων (δηλ. Εφημερίδα της Κυβέρνησης 2006 αριθ. 90, σημείο 631, όπως τροποποιήθηκε). Η αντιγραφή, η επεξεργασία, η δημοσίευση ή η τροποποίηση του Εγχειριδίου στο σύνολό του ή οποιουδήποτε από τα επιμέρους στοιχεία του για εμπορικούς σκοπούς χωρίς τη ρητή γραπτή συγκατάθεση της GTX Poland απαγορεύεται αυστηρά και ενδέχεται να συνεπάγεται αστική και ποινική ευθύνη.

Η GTX Poland Sp. z o.o. Sp. K. δηλώνει με το παρόν ότι ο τύπος ραδιοεξοπλισμού 63-193 συμμορφώνεται με την Οδηγία 2014/53/ΕΕ.

Το πλήρες κείμενο της Δήλωσης Συμμόρφωσης της ΕΕ είναι διαθέσιμο στην ακόλουθη διεύθυνση: https://webservice.gtx-group.com:7443/s/PRPBsSceGyjLfK2

(nl)
VERTALING VAN DE ORIGINELE INSTRUCTIES
Koelkast met compressor
63-193

OPMERKING: LEES DEZE HANDLEIDING ZORGVULDIG DOOR VOORDAT U DIT APPARAAT IN GEBRUIK NEEMT EN BEWAAR DEZE VOOR TOEKOMSTIG GEBRUIK.

GEDETAILLEERDE VEILIGHEIDSINSTRUCTIES

- Dit apparaat mag worden gebruikt door kinderen van 8 jaar en ouder, evenals door personen met beperkte fysieke of mentale capaciteiten en personen die niet bekend zijn met het apparaat, mits er toezicht wordt gehouden of instructies worden gegeven over hoe het apparaat veilig te gebruiken, zodat de bijbehorende risico's worden begrepen. Kinderen mogen niet met het apparaat spelen. Kinderen mogen het apparaat niet zonder toezicht reinigen of onderhouden.
- Kinderen tussen 3 en 8 jaar mogen voedsel in het koelapparaat plaatsen en eruit halen.
- Het apparaat is bestemd voor huishoudelijk gebruik en soortgelijke toepassingen, waaronder in personeelskeukens in winkels en kantoren, op boerderijen, in accommodaties en in de horeca en soortgelijke niet-detailhandelstoepassingen.

WAARSCHUWING:

- Als het niet-afneembare netsnoer beschadigd is, moet het worden vervangen door de fabrikant, een vertegenwoordiger van een servicecentrum of een gekwalificeerd persoon om elk risico te vermijden.
- Zorg er bij het plaatsen van het apparaat voor dat het netsnoer niet bekneld raakt of beschadigd wordt.
- Plaats geen draagbare stekkerdozen of draagbare stroomvoorzieningen achter het apparaat.
- Bewaar geen explosieve stoffen in het apparaat, zoals spuitbussen met brandbaar drijfgas.
- Apparaten die bedoeld zijn voor permanente installatie moeten volgens de installatie-instructies worden bevestigd om elk risico als gevolg van instabiliteit te voorkomen.

VEILIGE OPSLAG VAN VOEDSEL

- Als u de deur langdurig open laat staan, kan de temperatuur in de compartimenten van het apparaat aanzienlijk stijgen.
- Reinig regelmatig oppervlakken die in contact kunnen komen met voedsel en alle toegankelijke afvoersystemen.
- Als het apparaat is uitgerust met een watertank, reinig deze dan na 48 uur niet-gebruik. Als het apparaat is aangesloten op de waterleiding, spoel dan het watersysteem door na 5 dagen waarin geen water is afgetapt.
- Bewaar rauw vlees en vis in geschikte bakjes, zodat ze niet in contact komen met of op andere levensmiddelen druppelen.
- Compartimenten met twee sterren zijn geschikt voor het bewaren van voorgevroren voedsel, het bewaren of bereiden van ijs en het maken van ijsblokjes.
- Eén-, twee- en driesterrenvakken zijn niet geschikt voor het invriezen van verse levensmiddelen.
- Als het apparaat gedurende langere tijd leeg blijft staan, moet het worden uitgeschakeld, ontdooid, gereinigd, gedroogd en met de deur open worden achtergelaten om schimmelgroei te voorkomen.
- Voedsel moet in de daarvoor bestemde compartimenten en zones worden geplaatst, rekening houdend met de temperatuurschommelingen in het apparaat.

APPARATEN MET EEN BRANDBAAR KOELMIDDEL

- WAARSCHUWING: Blokkeer de ventilatieopeningen in de behuizing van het apparaat of in de constructie waarin het is ingebouwd niet.
- WAARSCHUWING: Gebruik geen mechanische apparaten of andere middelen om het ontdooien te versnellen, behalve die welke door de fabrikant worden aanbevolen.
- WAARSCHUWING: Breng het koelmiddelcircuit niet beschadiging toe, met name niet op plaatsen waar de onderdelen ervan voor de gebruiker toegankelijk zijn.
- WAARSCHUWING: Gebruik geen elektrische apparaten in de voedselopslagcompartimenten, tenzij deze van een door de fabrikant aanbevolen type zijn.
- Bescherm het koelcircuit tegen beschadiging tijdens de installatie, verplaatsing, onderhoudswerkzaamheden en buitengebruikstelling van het apparaat. Laat werkzaamheden aan het koelsysteem uitvoeren door gekwalificeerd personeel.
- Het waarschuwingssymbool ISO 7010 W021 (vlam in een driehoek) duidt op brandgevaar door de aanwezigheid van brandbare materialen.
- Als de isolatie van het apparaat een brandbaar blaasmiddel bevat, moet u bij het afvoeren van het apparaat rekening houden met de aanwezigheid van dit gas en voorkomen dat de isolatie wordt beschadigd.
- Apparaten die bedoeld zijn voor gebruik op campings, mogen daar worden gebruikt. Stel dergelijke apparaten niet bloot aan regen, tenzij ze een beschermingsgraad van ten minste IPX4 hebben.
- Als het apparaat is ontworpen voor meer dan één stroombron, mag het op deze bronnen worden aangesloten op de wijze die voor het betreffende model is gespecificeerd.

UITLEG VAN DE GEBRUIKTE PICTOGRAMMEN.



1 2 3 4

1. Lees de gebruikershandleiding en volg de waarschuwingen en veiligheidsinstructies die daarin staan!
2. Niet met het huisvuil weggooien
3. EAC-certificeringsmerk.
4. Oekraïens marktcertificeringsmerk

BESCHRIJVING VAN DE AFBEELDINGEN

1. Deksel (bovenste klep)
2. Handgreep van het deksel
3. Hoofdbehuizing
4. Bedieningspaneel

5. Draaggrepen
6. Onderste technische sectie
7. Aansluit-/voedingspaneel
8. Ventilatieroosters aan de zijkant
9. Display
10. AAN/UIT-knop
11. Knop OMLAAG
12. Knop OMHOOG
13. Knop SET

BESTEMD GEBRUIK

De draagbare koelkast is ontworpen om voedsel, dranken en andere producten die een gecontroleerde temperatuur vereisen te koelen, op een lage temperatuur te houden en te bewaren. Het apparaat kan worden gebruikt tijdens autoritten, op kampeertrips, op cruises, tijdens werkzaamheden in het veld en op plaatsen waar de toegang tot een conventionele koelkast beperkt is.

Afhankelijk van de temperatuurinstelling kan de koelkast worden gebruikt voor:

- het koelen van dranken en voedsel,
- het bewaren van verse levensmiddelen,
- het bewaren van medicijnen die een lagere temperatuur vereisen,
- het invriezen van voedsel (indien het model over een vriesfunctie beschikt),
- het vervoeren van producten bij een gecontroleerde temperatuur.

VOORBEREIDING VOOR HET EERSTE GEBRUIK

- Plaats de koelkast na het uitpakken op een vlakke ondergrond.
- Laat het apparaat ten minste 24 uur in horizontale positie staan voordat u het voor het eerst gebruikt.
- Veeg de binnenkant en de buitenkant af met een vochtige doek.
- Controleer of de ventilatieroosters niet geblokkeerd zijn.
- Zorg ervoor dat er rondom de koelkast voldoende ruimte is voor de warmteafvoer.

BEDIENINGSPANEEL:

Aansluiten van de voeding

12 V / 24 V DC-voeding

- Steek de stekker van de kabel in het stopcontact van de koelkast **(7)**.
- Sluit het andere uiteinde aan op een sigarettenaansteker in de auto of een 12/24 V-voeding.
- Zodra de aansluiting is gemaakt, licht het display **(9)** op en gaat het apparaat in de stand-bymodus.

Netvoeding (wisselstroom)

- Sluit de DC-kabel aan op de koelkast.
- Sluit de kabel aan op de juiste AC/DC-voeding.
- Steek de stekker van de voeding in een stopcontact.

Opmerking: gebruik uitsluitend de door de fabrikant meegeleverde kabels.

IN- EN UITSCHAKELEN

Inschakelen

- Houd de **AAN/UIT-knop (10)** ongeveer 3 seconden ingedrukt.
- Het display knippert en het apparaat begint te werken.

Uitschakelen

- Houd de **AAN/UIT-knop (10)** ongeveer 3 seconden ingedrukt.
- Het display wordt leeg.

DE TEMPERATUUR INSTELLEN

De temperatuur wijzigen

- Zet de koelkast aan.
- Druk op:
    - **OMHOOG (12)** om de temperatuur te verhogen,
    - **DOWN (11)** om de temperatuur te verlagen.
- De waarde knippert enkele seconden.
- Na een ogenblik keert het display **(9)** terug naar de weergave van de huidige temperatuur in het compartiment.
- Het koelbereik ligt tussen **+20 °C en -20 °C**.

De eenheid wijzigen: °C / °F

- Schakel het apparaat in.
- Houd de **DOWN-knop (11)** ingedrukt.
- Houd tegelijkertijd de **SET**-knop **(13)** ingedrukt.
- Houd beide knoppen ongeveer 10 seconden ingedrukt.
- Het symbool °C of °F begint op het scherm te knipperen.
- Gebruik de knoppen **OMHOOG (12)** of **OMLAAG (11)** om de gewenste eenheid te selecteren.
- Na enkele seconden wordt de instelling automatisch opgeslagen.

De batterijbeveiliging instellen

De koelkast is uitgerust met een beveiliging tegen overmatige ontlading van de accu.

De instellingen openen

- Schakel de koelkast in.
- Druk tegelijkertijd op **de knoppen OMHOOG (12)** en **OMLAAG (11)**.
- Houd deze ongeveer 5 seconden ingedrukt.
- Op het display verschijnt:
    - H1,
    - H2,
    - H3.

Een niveau selecteren

Instelling	Toepassing
H1	Lage bescherming
H2	Gemiddelde bescherming
H3	Hoge bescherming

Bij gebruik van de startaccu van het voertuig adviseert de fabrikant niveau **H3 (Hoog)**.

Tabel met beschermingsniveaus:

Belangrijke opmerking: bij gebruik in een auto moet het beschermingsniveau worden ingesteld op **gemiddeld (H2)**.

Bedrijfsmodi

De koelkast heeft twee modi:

ECO

- lager energieverbruik,
- stiller in gebruik,
- aanbevolen voor een langere levensduur van de accu.

HH

- maximale koelprestaties,
- sneller bereiken van de ingestelde temperatuur.

De modus wijzigen

- Druk op de **SET**-knop **(13)**.
- Op het display verschijnt:
    - ECO of
    - HH.
- Druk nogmaals op **SET (13)** om tussen de modi te schakelen.
- Wacht enkele seconden totdat de instelling is opgeslagen.

Schakelen tussen gebruik met één of twee compartimenten

Geldt voor uitvoeringen die zijn uitgerust met een scheidingswand.

Modus met één kamer

- Verwijder de scheidingswand.
- Het linkercompartiment blijft actief.
- De rechterkamer wordt uitgeschakeld.

Modus met twee compartimenten

- Plaats de scheidingswand.
- De koelkast schakelt over naar onafhankelijke regeling van beide zones.

ONTDOOIEN

Wanneer er zich een laag ijs in de koelkast vormt:

- Haal het voedsel eruit.
- Schakel het apparaat uit.
- Open de deur **(1)**.
- Wacht tot het ijs is gesmolten.
- Veeg het water op met een zachte doek.
- **Gebruik geen scherpe voorwerpen om het ijs te verwijderen.**

REINIGING

- Haal de stekker van het apparaat uit het stopcontact.
- Veeg de binnenkant en de behuizing af met een vochtige doek.
- Verwijder stof uit de ventilatieopeningen.
- Niet onder stromend water afspoelen.
- Gebruik geen agressieve reinigingsmiddelen.

FOUTCODES

Foutentabel:

Code	Betekenis	Oplossing
LL	Defecte temperatuursensor	Controleer of vervang de sensor

E1	Spanning te laag	Laad de accu op of pas het beveiligingsniveau aan
E2	Probleem met de ventilator	Controleer de ventilatorvergrendeling
E3	Compressorbeveiliging	Sluit het apparaat gedurende 30 minuten los van het stroomnet
E4	Onjuiste compressorsnelheid	Wijzig de bedrijfsmodus
E5	Oververhitting van de regelaar	Zorg voor betere ventilatie

TECHNISCHE SPECIFICATIES

Parameter	Waarde
Voedingsspanning	12/24 V DC
Nominale stroomsterkte	5 A (12 V) / 2,5 A (24 V)
Nominaal vermogen	60 W
Inhoud	39,1 l
Temperatuurregelbereik	-20 °C tot 20 °C
Klimaatklasse	SN/N/ST/T
Koelmedium	R600a
Koelstofmassa	18 g
Blazmiddel voor isolatie	Cyclopentaan (C_5H_{10})
Beschermingsklasse	III
Koelsysteem	op compressor gebaseerd
Massa	16,4 kg
63-193 geeft zowel het type als het model van het apparaat aan	

MILIEUBESCHERMING



Elektrisch aangedreven producten mogen niet bij het huishoudelijk afval worden weggegooid, maar moeten bij de daarvoor bestemde faciliteiten worden ingeleverd voor recycling. Informatie over recycling is verkrijgbaar bij de verkoper van het product of bij de lokale autoriteiten. Afgedankte elektrische en elektronische apparatuur bevat stoffen die schadelijk zijn voor het milieu. Apparatuur die niet wordt gerecycled, vormt een potentieel gevaar voor het milieu en de menselijke gezondheid.

'GTX Poland Spółka z ograniczoną odpowiedzialnością', een commanditaire vennootschap met maatschappelijke zetel te Warschau, ul. Pograniczna 2/4 (hierna: 'GTX Poland'), deelt hierbij mee dat alle auteursrechten op de inhoud van deze handleiding (hierna: 'Handleiding'), met inbegrip van onder andere de tekst, foto's, diagrammen, illustraties en de lay-out, uitsluitend toebehoren aan GTX Poland en wettelijk beschermd zijn overeenkomstig de wet van 4 februari 1994 inzake auteursrecht en naburige rechten (d.w.z. Staatsblad 2006 nr. 90, punt 631, zoals gewijzigd). Het kopiëren, bewerken, publiceren of wijzigen van de handleiding in zijn geheel of van afzonderlijke onderdelen ervan voor commerciële doeleinden zonder de uitdrukkelijke schriftelijke toestemming van GTX Poland is ten strengste verboden en kan leiden tot civielrechtelijke en strafrechtelijke aansprakelijkheid.

GTX Poland Sp. z o.o. Sp. K. verklaart hierbij dat het type radioapparatuur 63-193 voldoet aan Richtlijn 2014/53/EU.

De volledige tekst van de EU-conformiteitsverklaring is te vinden op het volgende webadres: https://webservice.gtx-group.com:7443/s/PRPBsSceGyjLfK2

(pt)
TRADUÇÃO DAS INSTRUÇÕES ORIGINAIS
Frigorífico do tipo compressor
63-193

NOTA: ANTES DE UTILIZAR ESTE APARELHO, LEIA ATENTAMENTE ESTE MANUAL E GUARDE-O PARA CONSULTA FUTURA.

INSTRUÇÕES DE SEGURANÇA DETALHADAS

- Este equipamento pode ser utilizado por crianças com 8 anos ou mais, bem como por pessoas com capacidades físicas ou mentais reduzidas e por quem não esteja familiarizado com o equipamento, desde que seja prestada supervisão ou instrução sobre como utilizar o equipamento em segurança, de modo a que os riscos associados sejam compreendidos. As crianças não devem brincar com o aparelho. As crianças não devem realizar a limpeza ou a manutenção do aparelho sem supervisão.
- As crianças com idades compreendidas entre os 3 e os 8 anos podem colocar alimentos no aparelho de refrigeração e retirá-los do mesmo.
- O aparelho destina-se a uso doméstico e aplicações semelhantes, incluindo cozinhas para o pessoal em lojas e escritórios, em explorações agrícolas, em instalações de alojamento e em serviços de restauração e aplicações não comerciais semelhantes.

AVISO:

- Se o cabo de alimentação não destacável estiver danificado, deve ser substituído pelo fabricante, por um representante de um centro de assistência ou por uma pessoa qualificada, para evitar qualquer risco.
- Ao posicionar o aparelho, certifique-se de que o cabo de alimentação não fica preso nem danificado.
- Não coloque extensões elétricas portáteis ou fontes de alimentação portáteis atrás do aparelho.
- Não armazene substâncias explosivas no aparelho, tais como latas de aerossol que contenham gás propulsor inflamável.
- Os aparelhos destinados a instalação permanente devem ser fixados de acordo com as instruções de instalação, para evitar qualquer risco decorrente de instabilidade.

ARMAZENAMENTO SEGURO DE ALIMENTOS

- Deixar a porta aberta durante um período prolongado pode causar um aumento significativo da temperatura no interior dos compartimentos do aparelho.
- Limpe regularmente as superfícies que possam entrar em contacto com alimentos e quaisquer sistemas de drenagem acessíveis.
- Se o aparelho estiver equipado com um depósito de água, limpe-o após 48 horas sem utilização. Se estiver ligado à rede de abastecimento de água, lave o sistema de água após 5 dias sem que tenha sido retirada água.
- Armazene a carne e o peixe crus em recipientes adequados, de modo a que não entrem em contacto com outros alimentos nem pingem sobre estes.
- Os compartimentos de duas estrelas são adequados para armazenar alimentos pré-congelados, guardar ou preparar gelados e fazer cubos de gelo.
- Os compartimentos de uma, duas e três estrelas não são adequados para congelar alimentos frescos.
- Se o aparelho ficar vazio durante um período prolongado, deve ser desligado, descongelado, limpo, seco e deixado com a porta aberta para evitar o desenvolvimento de bolor.
- Os alimentos devem ser colocados nos compartimentos e zonas designados para o seu armazenamento, tendo em conta as variações de temperatura no interior do aparelho.

APARELHOS COM UM REFRIGERANTE INFLAMÁVEL

- AVISO: Não bloqueie as aberturas de ventilação na carcaça do aparelho ou na estrutura em que este foi embutido.
- AVISO: Não utilize dispositivos mecânicos ou outros meios para acelerar o descongelamento, exceto aqueles recomendados pelo fabricante.
- AVISO: Não danifique o circuito do refrigerante, especialmente nos pontos em que os seus componentes estejam acessíveis ao utilizador.
- AVISO: Não utilize aparelhos elétricos no interior dos compartimentos de armazenamento de alimentos, a menos que sejam do tipo recomendado pelo fabricante.
- Durante a instalação, a mudança de local, a manutenção e o desmantelamento do aparelho, proteja o circuito de refrigeração contra danos. Confie os trabalhos no sistema de refrigeração a pessoal qualificado.
- O símbolo de aviso ISO 7010 W021 (chama dentro de um triângulo) indica um risco de incêndio devido à presença de materiais inflamáveis.
- Se o isolamento da unidade contiver um agente de expansão inflamável, tenha em conta a presença deste gás ao eliminar a unidade e evite danificar o isolamento.
- Os aparelhos destinados a utilização em parques de campismo podem ser utilizados nesses locais. Não exponha esses aparelhos à chuva, a menos que tenham um grau de proteção de, pelo menos, IPX4.
- Se o aparelho for concebido para mais do que uma fonte de alimentação, pode ser alimentado a partir dessas fontes da forma especificada para o modelo em questão.

EXPLICAÇÃO DOS PICTOGRAMAS UTILIZADOS.



1 2 3 4

1. Leia o manual do utilizador e siga os avisos e as instruções de segurança nele contidos!
2. Não elimine juntamente com o lixo doméstico
3. Marca de certificação EAC.
4. Marca de certificação para o mercado ucraniano

DESCRIÇÃO DAS ILUSTRAÇÕES

1. Tampa (aba superior)

2. Pega da tampa
3. Corpo principal
4. Painel de controlo
5. Pegas de transporte
6. Secção técnica inferior
7. Painel de ligações/alimentação
8. Grelhas de ventilação laterais
9. Ecrã
10. Botão ON/OFF
11. Botão PARA BAIXO
12. Botão PARA CIMA
13. Botão SET

UTILIZAÇÃO PREVISTA

O frigorífico portátil foi concebido para arrefecer, manter uma temperatura baixa e armazenar alimentos, bebidas e outros artigos que requeiram controlo de temperatura. O aparelho pode ser utilizado durante viagens de carro, em acampamentos, em cruzeiros, durante trabalhos no terreno e em locais onde o acesso a um frigorífico convencional é limitado.

Dependendo da configuração de temperatura, o frigorífico pode ser utilizado para:

- arrefecer bebidas e alimentos,
- armazenar alimentos frescos,
- armazenar medicamentos que requeiram uma temperatura mais baixa,
- congelar alimentos (se o modelo tiver a função de congelação),
- transportar produtos a uma temperatura controlada.

PREPARAÇÃO ANTES DA PRIMEIRA UTILIZAÇÃO

- Após desembalar, coloque o frigorífico numa superfície plana.
- Deixe o aparelho na posição horizontal durante, pelo menos, 24 horas antes de o utilizar pela primeira vez.
- Limpe o interior e a estrutura exterior com um pano húmido.
- Verifique se as grelhas de ventilação não estão obstruídas.
- Certifique-se de que existe espaço suficiente à volta do frigorífico para permitir a dissipação do calor.

PAINEL DE CONTROLO:

Ligação da fonte de alimentação

Fonte de alimentação de 12 V / 24 V CC

- Insira a ficha do cabo na tomada de alimentação do frigorífico **(7)**.
- Ligue a outra extremidade a uma tomada do isqueiro do carro ou a uma fonte de alimentação de 12/24 V.
- Assim que estiver ligado, o ecrã **(9)** acender-se-á e entrará no modo de espera.

Fonte de alimentação CA da rede elétrica

- Ligue o cabo CC ao frigorífico.
- Ligue o cabo à fonte de alimentação CA/CC adequada.
- Ligue a fonte de alimentação a uma tomada de rede.

Nota: utilize apenas os cabos fornecidos pelo fabricante.

LIGAR E DESLIGAR

Ligar

- Mantenha premido o botão **ON/OFF (10)** durante aproximadamente 3 segundos.
- O visor piscará e o dispositivo começará a funcionar.

Desligar

- Mantenha premido o botão **ON/OFF (10)** durante cerca de 3 segundos.
- O ecrã ficará em branco.

AJUSTAR A TEMPERATURA

Alterar a temperatura

- Ligue o frigorífico.
- Prima:
    - **PARA CIMA (12)** para aumentar a temperatura,
    - **PARA BAIXO (11)** para diminuir a temperatura.
- O valor ficará a piscar durante alguns segundos.
- Após alguns instantes, o visor **(9)** voltará a mostrar a temperatura atual no interior do compartimento.
- O intervalo de refrigeração vai de **+20 °C a -20 °C**.

Alterar a unidade: °C / °F

- Ligue o aparelho.
- Mantenha premido o botão **PARA BAIXO (11)**.
- Ao mesmo tempo, mantenha premido o botão **SET (13)**.
- Mantenha os dois botões premidos durante cerca de 10 segundos.
- O símbolo °C ou °F começará a piscar no ecrã.
- Utilize os botões **PARA CIMA (12)** ou **PARA BAIXO (11)** para selecionar a unidade pretendida.
- Após alguns segundos, a configuração será guardada automaticamente.

Configurar a proteção da bateria

O frigorífico está equipado com uma função de proteção contra descarga excessiva da bateria.

Aceder às definições

- Ligue o frigorífico.
- Prima simultaneamente **os botões PARA CIMA (12)** e **PARA BAIXO (11)**.
- Mantenha-os premidos durante cerca de 5 segundos.
- O ecrã exibirá:
    - H1,
    - H2,
    - H3.

Selecionar um nível

Definição	Aplicação
H1	Proteção baixa
H2	Proteção média
H3	Proteção elevada

Quando alimentado pela bateria de arranque do veículo, o fabricante recomenda o nível **H3 (Elevado)**.

Tabela de níveis de proteção:

Nota importante: quando em funcionamento num automóvel, o nível de proteção deve ser definido para **médio (H2)**.

Modos de funcionamento

O frigorífico dispõe de dois modos:

ECO

- menor consumo de energia,
- funcionamento mais silencioso,
- recomendado para prolongar a vida útil da bateria.

HH

- máximo desempenho de refrigeração,
- atinge mais rapidamente a temperatura definida.

Alterar o modo

- Prima o botão **SET (13)**.
- O visor exibirá:
    - ECO ou
    - HH.
- Prima **SET (13)** novamente para alternar entre os modos.
- Aguarde alguns segundos para que a configuração seja guardada.

Alternar entre o funcionamento com um ou dois compartimentos

Aplica-se às versões equipadas com uma divisória.

Modo de câmara única

- Retire a divisória.
- O compartimento esquerdo permanecerá ativo.
- O compartimento direito ficará desativado.

Modo de dois compartimentos

- Coloque a divisória.
- O frigorífico passará a controlar ambas as zonas de forma independente.

DESCONGELAMENTO

Quando surgir uma camada de gelo no interior:

- Retire os alimentos.
- Desligue o aparelho.
- Abra a porta **(1)**.
- Aguarde até que o gelo derreta.
- Limpe a água com um pano macio.
- **Não utilize objetos pontiagudos para remover o gelo.**

LIMPEZA

- Desligue o aparelho da rede elétrica.
- Limpe o interior e a estrutura exterior com um pano húmido.
- Remova o pó das aberturas de ventilação.
- Não lave sob água corrente.
- Não utilize produtos de limpeza agressivos.

CÓDIGOS DE ERRO

Tabela de erros:

Código	Significado	Solução
LL	Sensor de temperatura com avaria	Verificar ou substituir o sensor
E1	Tensão demasiado baixa	Carregue a bateria ou altere o nível de proteção
E2	Problema com a ventoinha	Verifique o bloqueio do ventilador
E3	Proteção do compressor	Desligue da rede elétrica durante 30 minutos
E4	Velocidade incorreta do compressor	Altere o modo de funcionamento
E5	Sobreaquecimento do controlador	Assegure uma melhor ventilação

ESPECIFICAÇÕES TÉCNICAS

Parâmetro	Valor
Tensão de alimentação	12/24 V DC
Corrente nominal	5 A (12 V) / 2,5 A (24 V)
Potência nominal	60 W
Capacidade	39,1 l
Intervalo de regulação da temperatura	-20 °C a 20 °C
Classe climática	SN/N/ST/T
Fluido refrigerante	R600a
Massa do refrigerante	18 g
Agente de expansão do isolamento	Ciclopentano (C_5H_{10})
Classe de proteção	III
Sistema de refrigeração	baseado em compressor
Massa	16,4 kg
63-193 indica tanto o tipo como o modelo da unidade	

PROTEÇÃO AMBIENTAL

Os produtos elétricos não devem ser eliminados juntamente com o lixo doméstico, devendo ser entregues para reciclagem em instalações adequadas. É possível obter informações sobre a reciclagem junto do revendedor do produto ou das autoridades locais. Os resíduos de equipamentos elétricos e eletrónicos contêm substâncias nocivas para o ambiente. Os equipamentos que não são reciclados representam uma ameaça potencial para o ambiente e para a saúde humana.

A «GTX Poland Spółka z ograniczoną odpowiedzialnością», sociedade em comandita simples, com sede em Varsóvia, na ul. Pograniczna 2/4 (doravante designada «GTX Poland»), informa que todos os direitos de autor sobre o conteúdo deste manual (doravante designado por «Manual»), incluindo, entre outros, o seu texto, fotografias, diagramas, ilustrações, bem como a sua disposição gráfica, pertencem exclusivamente à GTX Poland e estão protegidos por lei, em conformidade com a Lei de 4 de fevereiro de 1994 sobre Direitos de Autor e Direitos Conexos (ou seja, Jornal Oficial de 2006, n.º 90, ponto 631, na sua versão alterada). É estritamente proibido copiar, processar, publicar ou modificar o Manual na sua totalidade ou qualquer um dos seus elementos individuais para fins comerciais sem o consentimento expresso por escrito da GTX Poland, podendo tal ato resultar em responsabilidade civil e criminal.

A GTX Poland Sp. z o.o. Sp. K. declara, por meio do presente, que o equipamento de rádio do tipo 63-193 está em conformidade com a Diretiva 2014/53/UE.

O texto integral da Declaração de Conformidade da UE está disponível no seguinte endereço web: https://webservice.gtx-group.com:7443/s/PRPBsSceGyjLfK2

(es)
TRADUCCIÓN DE LAS INSTRUCCIONES ORIGINALES
Frigorífico de compresor
63-193

NOTA: ANTES DE UTILIZAR ESTE ELECTRODOMÉSTICO, LEA ATENTAMENTE ESTE MANUAL Y GUÁRDELO PARA FUTURAS CONSULTAS.

INSTRUCCIONES DETALLADAS DE SEGURIDAD

- Este equipo puede ser utilizado por niños a partir de 8 años, así como por personas con capacidades físicas o mentales reducidas y por personas que no estén familiarizadas con el equipo, siempre que se les supervise o se les instruya sobre cómo utilizarlo de forma segura, de modo que comprendan los riesgos asociados. Los niños no deben jugar con el electrodoméstico. Los niños no deben realizar tareas de limpieza o mantenimiento del electrodoméstico sin supervisión.
- Los niños de entre 3 y 8 años pueden introducir alimentos en el frigorífico y sacarlos de él.
- El aparato está destinado al uso doméstico y a aplicaciones similares, incluyendo cocinas para el personal en tiendas y oficinas, en explotaciones agrícolas, en establecimientos de alojamiento y en servicios de restauración y aplicaciones similares no destinadas a la venta al por menor.

ADVERTENCIA:

- Si el cable de alimentación no desmontable está dañado, debe ser sustituido por el fabricante, un representante del centro de servicio técnico o una persona cualificada para evitar cualquier riesgo.
- Al colocar el electrodoméstico, asegúrese de que el cable de alimentación no quede atrapado ni se dañe.
- No coloque regletas de enchufes portátiles ni fuentes de alimentación portátiles detrás del aparato.
- No almacene sustancias explosivas en el electrodoméstico, como latas de aerosol que contengan gas propulsor inflamable.
- Los electrodomésticos destinados a una instalación fija deben fijarse de acuerdo con las instrucciones de instalación para evitar cualquier riesgo derivado de la inestabilidad.

ALMACENAMIENTO SEGURO DE LOS ALIMENTOS

- Dejar la puerta abierta durante un periodo prolongado puede provocar un aumento significativo de la temperatura en el interior de los compartimentos del electrodoméstico.
- Limpia regularmente las superficies que puedan entrar en contacto con los alimentos y cualquier sistema de desagüe accesible.
- Si el electrodoméstico está equipado con un depósito de agua, límpielo tras 48 horas sin uso. Si está conectado a la red de suministro de agua, purgue el sistema de agua tras 5 días sin que se haya consumido agua.
- Guarde la carne y el pescado crudos en recipientes adecuados para que no entren en contacto con otros alimentos ni goteen sobre ellos.
- Los compartimentos de dos estrellas son adecuados para almacenar alimentos precongelados, conservar o preparar helados y hacer cubitos de hielo.
- Los compartimentos de una, dos y tres estrellas no son adecuados para congelar alimentos frescos.
- Si el electrodoméstico se deja vacío durante un periodo prolongado, debe apagarse, descongelarse, limpiarse, secarse y dejarse con la puerta abierta para evitar la aparición de moho.
- Los alimentos deben colocarse en los compartimentos y zonas designados para su conservación, teniendo en cuenta las variaciones de temperatura en el interior del electrodoméstico.

APARATOS CON REFRIGERANTE INFLAMABLE

- ADVERTENCIA: No obstruya las aberturas de ventilación de la carcasa del electrodoméstico ni de la estructura en la que esté empotrado.
- ADVERTENCIA: No utilice dispositivos mecánicos ni otros medios para acelerar la descongelación, salvo los recomendados por el fabricante.
- ADVERTENCIA: No dañe el circuito de refrigerante, especialmente en los puntos en los que sus componentes sean accesibles para el usuario.
- ADVERTENCIA: No utilice aparatos eléctricos dentro de los compartimentos de conservación de alimentos, a menos que sean del tipo recomendado por el fabricante.
- Durante la instalación, el traslado, el mantenimiento y la puesta fuera de servicio del electrodoméstico, proteja el circuito de refrigerante para evitar daños. Confíe los trabajos en el sistema de refrigeración a personal cualificado.
- El símbolo de advertencia ISO 7010 W021 (llama dentro de un triángulo) indica un riesgo de incendio debido a la presencia de materiales inflamables.
- Si el aislamiento de la unidad contiene un agente espumante inflamable, tenga en cuenta la presencia de este gas al desechar la unidad y evite dañar el aislamiento.
- Los aparatos destinados a su uso en campings pueden utilizarse en dichos lugares. No exponga dichos aparatos a la lluvia a menos que tengan un grado de protección de al menos IPX4.
- Si el aparato está diseñado para más de una fuente de alimentación, puede alimentarse desde dichas fuentes de la forma especificada para el modelo concreto.

EXPLICACIÓN DE LOS PICTOGRAMAS UTILIZADOS.



1 2 3 4

1. ¡Lea el manual de usuario y siga las advertencias e instrucciones de seguridad que contiene!
2. No lo deseche con la basura doméstica
3. Marca de certificación EAC.
4. Marca de certificación para el mercado ucraniano

DESCRIPCIÓN DE LAS ILUSTRACIONES

1. Tapa (sola superior)

2. Asa de la tapa
3. Carcasa principal
4. Panel de control
5. Asas de transporte
6. Sección técnica inferior
7. Panel de conexiones y alimentación
8. Rejillas de ventilación laterales
9. Pantalla
10. Botón de encendido/apagado
11. Botón ABAJO
12. Botón ARRIBA
13. Botón SET

USO PREVISTO

La nevera portátil está diseñada para enfriar, mantener una temperatura baja y conservar alimentos, bebidas y otros artículos que requieran control de temperatura. El aparato puede utilizarse durante viajes en coche, en acampadas, en cruceros, mientras se trabaja sobre el terreno y en lugares donde el acceso a una nevera convencional es limitado.

Dependiendo del ajuste de temperatura, la nevera se puede utilizar para:
- enfriar bebidas y alimentos,
- conservar alimentos frescos,
- conservar medicamentos que requieran una temperatura más baja,
- congelar alimentos (si el modelo dispone de función de congelación),
- transportar productos a una temperatura controlada.

PREPARACIÓN ANTES DEL PRIMER USO
- Después de desembalarlo, coloque el frigorífico sobre una superficie plana.
- Deje el electrodoméstico en posición horizontal durante al menos 24 horas antes de utilizarlo por primera vez.
- Limpia el interior y la carcasa exterior con un paño húmedo.
- Compruebe que las rejillas de ventilación no estén obstruidas.
- Asegúrate de que haya suficiente espacio alrededor del frigorífico para permitir la disipación del calor.

PANEL DE CONTROL:

Conexión de la fuente de alimentación

Fuente de alimentación de 12 V / 24 V CC
- Introduce el enchufe del cable en la toma de corriente del frigorífico **(7)**.
- Conecta el otro extremo a la toma del encendedor del coche o a una fuente de alimentación de 12/24 V.
- Una vez conectado, la pantalla **(9)** se iluminará y entrará en modo de espera.

Fuente de alimentación de CA de la red eléctrica
- Conecta el cable de CC a la nevera.
- Conecte el cable a la fuente de alimentación de CA/CC adecuada.
- Enchufe la fuente de alimentación a una toma de corriente.

Nota: utilice únicamente los cables suministrados por el fabricante.

ENCENDIDO Y APAGADO

Encendido
- Mantenga pulsado el botón **ON/OFF (10)** durante aproximadamente 3 segundos.
- La pantalla parpadeará y el dispositivo comenzará a funcionar.

Apagado
- Mantenga pulsado el botón **ON/OFF (10)** durante unos 3 segundos.
- La pantalla se quedará en blanco.

AJUSTE DE LA TEMPERATURA

Cambiar la temperatura
- Enciende el frigorífico.
- Pulse:
  - **ARRIBA (12)** para aumentar la temperatura,
  - **ABAJO (11)** para reducir la temperatura.
- El valor parpadeará durante unos segundos.
- Al cabo de un momento, la pantalla **(9)** volverá a mostrar la temperatura actual del interior del compartimento.
- El rango de refrigeración va de **+20 °C a -20 °C**.

Cambio de unidad: °C / °F
- Encienda el electrodoméstico.
- Mantenga pulsado el botón **ABAJO (11)**.
- Al mismo tiempo, mantenga pulsado el botón **SET (13)**.
- Mantenga pulsados ambos botones durante unos 10 segundos.
- El símbolo °C o °F comenzará a parpadear en la pantalla.
- Utilice los botones **ARRIBA (12)** o **ABAJO (11)** para seleccionar la unidad deseada.
- Al cabo de unos segundos, el ajuste se guardará automáticamente.

Configuración de la protección de la batería

El frigorífico está equipado con una función de protección contra la descarga excesiva de la batería.

Acceso a los ajustes
- Enciende el frigorífico.
- Pulse simultáneamente **los botones ARRIBA (12)** y **ABAJO (11)**.
- Manténgalos pulsados durante unos 5 segundos.
- La pantalla mostrará:
  - H1,
  - H2,
  - H3.

Selección de un nivel

Configuración	Aplicación
H1	Protección baja
H2	Protección media
H3	Protección alta

Cuando se alimenta con la batería de arranque del vehículo, el fabricante recomienda el nivel **H3 (alto)**.

Tabla de niveles de protección:

Nota importante: cuando se utilice en un coche, el nivel de protección debe ajustarse a **medio (H2)**.

Modos de funcionamiento

La nevera dispone de dos modos:

ECO
- menor consumo energético,
- funcionamiento más silencioso,
- recomendado para prolongar la vida útil de la batería.

HH
- máximo rendimiento de refrigeración,
- alcanza más rápidamente la temperatura establecida.

Cambio de modo
- Pulse el botón **SET (13)**.
- La pantalla mostrará:
  - ECO o
  - HH.
- Pulse de nuevo **SET (13)** para cambiar de modo.
- Espera unos segundos a que se guarde el ajuste.

Cambio entre el funcionamiento con un solo compartimento y con dos compartimentos

Aplicable a las versiones equipadas con una separación.

Modo de una sola cámara
- Retire el separador.
- El compartimento izquierdo permanecerá activo.
- El compartimento de la derecha quedará desactivado.

Modo de dos compartimentos
- Coloca el separador.
- El frigorífico pasará a un control independiente de ambas zonas.

DESCONGELACIÓN

Cuando aparezca una capa de escarcha en el interior:
- Retira los alimentos.
- Apague el electrodoméstico.
- Abre la puerta **(1)**.
- Espere a que se derrita el hielo.
- Limpia el agua con un paño suave.
- **No utilices objetos afilados para retirar el hielo.**

LIMPIEZA
- Desconecta el electrodoméstico de la red eléctrica.
- Limpia el interior y la carcasa con un paño húmedo.
- Elimine el polvo de las aberturas de ventilación.
- No lo lave bajo el grifo.
- No utilice productos de limpieza agresivos.

CÓDIGOS DE ERROR

Tabla de errores:

Código	Significado	Solución
LL	Sensor de temperatura defectuoso	Comprueba o sustituye el sensor

E1	Tensión demasiado baja	Cargar la batería o cambiar el nivel de protección
E2	Problema con el ventilador	Comprueba el bloqueo del ventilador
E3	Protección del compresor	Desconéctalo de la red eléctrica durante 30 minutos
E4	Velocidad incorrecta del compresor	Cambia el modo de funcionamiento
E5	Sobrecalentamiento del controlador	Asegúrese de que haya una mejor ventilación

ESPECIFICACIONES TÉCNICAS

Parámetro	Valor
Tensión de alimentación	12/24 V DC
Corriente nominal	5 A (12 V) / 2,5 A (24 V)
Potencia nominal	60 W
Capacidad	39,1 l
Rango de control de temperatura	De -20 °C a 20 °C
Clase climática	SN/N/ST/T
Refrigerante	R600a
Masa de refrigerante	18 g
Agente espumante para aislamiento	Ciclopentano (C_5H_{10})
Clase de protección	III
Sistema de refrigeración	basado en compresor
Masa	16,4 kg
63-193 indica tanto el tipo como el modelo de la unidad	

PROTECCIÓN DEL MEDIO AMBIENTE

Los productos eléctricos no deben desecharse junto con los residuos domésticos, sino que deben entregarse para su reciclaje en las instalaciones adecuadas. Se puede obtener información sobre el reciclaje en el punto de venta del producto o a través de las autoridades locales. Los residuos de aparatos eléctricos y electrónicos contienen sustancias nocivas para el medio ambiente. Los aparatos que no se reciclan suponen una amenaza potencial para el medio ambiente y la salud humana.

«GTX Poland Spółka z ograniczoną odpowiedzialnością», sociedad de responsabilidad limitada, con domicilio social en Varsovia, ul. Pograniczna 2/4 (en adelante: «GTX Poland»), informa por la presente de que todos los derechos de autor sobre el contenido de este manual (en adelante, el «Manual»), incluidos, entre otros, su texto, fotografías, diagramas, ilustraciones, así como su maquetación, pertenecen exclusivamente a GTX Poland y están protegidos por la ley de conformidad con la Ley de 4 de febrero de 1994 sobre derechos de autor y derechos afines (es decir, Boletín Oficial de 2006, n.º 90, punto 631, en su versión modificada). Queda estrictamente prohibida la copia, el tratamiento, la publicación o la modificación del Manual en su totalidad o de cualquiera de sus elementos individuales con fines comerciales sin el consentimiento expreso por escrito de GTX Poland, lo que puede dar lugar a responsabilidades civiles y penales.

GTX Poland Sp. z o.o. Sp. K. declara por la presente que el equipo de radio tipo 63-193 cumple con la Directiva 2014/53/UE.

El texto completo de la Declaración de conformidad de la UE está disponible en la siguiente dirección web: https://webservice.gtx-group.com:7443/s/PRPBsSceGyjLfK2

(et)
ORIGINAALJUHENDITE TÕLGE
Kompressoriga külmkapp
63-193

MÄRKUS: ENNE SEADME KASUTAMIST LUGEGE KÄESOLEV KASUTUSJUHEND HOOLIKALT LÄBI JA HOIDKE SEDA EDASPIDISEKS KASUTAMISEKS.

DETAILSEID OHUTUSJUHISEID

- Seda seadet võivad kasutada 8-aastased ja vanemad lapsed, samuti füüsilise või vaimse võimekusega inimesed ning seadmega varem kokkupuutumata isikud, tingimusel et neile antakse juhendamist või juhendatakse seadme ohutu kasutamise osas, et nad mõistaksid sellega seotud riske. Lapsed ei tohi seadmega mängida. Lapsed ei tohi seadme puhastamist ega hooldust teostada ilma järelevalveta.
- 3–8-aastased lapsed võivad toitu külmkapisse panna ja sealt välja võtta.
- Seade on mõeldud koduseks kasutamiseks ja sarnasteks rakendusteks, sealhulgas kaupluste ja kontorite töötajate köökides, taludes, majutusasutustes ning toitlustusettevõtetes ja sarnastes mittejaemüügiga seotud rakendustes.

HOIATUS:

- Kui eemaldamatu toitejuhe on kahjustatud, peab selle ohu vältimiseks asendama tootja, teeninduskeskuse esindaja või kvalifitseeritud isik.
- Seadme paigaldamisel veenduge, et toitejuhe ei jääks kinni ega saaks kahjustada.
- Ärge asetage seadme taha kaasaskantavaid pistikupesu või kaasaskantavaid toiteallikaid.
- Ärge hoidke seadmes plahvatusohtlikke aineid, näiteks tuleohtlikku propelligaasi sisaldavaid aerosoolpudeleid.
- Püsipaigalduseks mõeldud seadmed tuleb kinnitada vastavalt paigaldusjuhendile, et vältida ebastabiilsusest tulenevaid ohte.

TOIDU OHUTU HOIDMINE

- Uksele pikaks ajaks lahti jätmine võib põhjustada temperatuuri märkimisväärset tõusu seadme kambrites.
- Puhastage regulaarselt pindu, mis võivad toiduga kokku puutuda, ning kõiki juurdepääsetavaid äravoolusüsteeme.
- Kui seadmel on veepaak, puhastage seda 48 tunni möödudes, kui seda ei ole kasutatud. Kui seade on ühendatud veevõrguga, loputage veesüsteemi 5 päeva möödudes, kui vett ei ole võetud.
- Hoidke toorest liha ja kala sobivates nõudes, et need ei puutuks kokku teiste toiduainetega ega tilguks nende peale.
- Kahe tärniga kambrid sobivad eelkülmutatud toiduainete hoidmiseks, jäätise hoidmiseks või valmistamiseks ning jääkuubikute tegemiseks.
- Ühe-, kahe- ja kolme tärni osad ei sobi värskete toiduainete külmutamiseks.
- Kui seade jääb pikemaks ajaks tühjaks, tuleb see välja lülitada, sulatada, puhastada, kuivatada ja jätta uks lahti, et vältida hallituse tekkimist.
- Toit tuleks paigutada selle hoidmiseks ettenähtud osadesse ja tsoonidesse, võttes arvesse seadme sisemisi temperatuurikõikumisi.

SEADMED, MIS KASUTAVAD TULETÕRJUVAT KÜLMAAGENTI

- HOIATUS: Ärge blokeerige seadme korpuses või selle sisseehitatud konstruktsioonis olevaid ventilatsiooniavasid.
- HOIATUS: Ärge kasutage sulatamise kiirendamiseks mehaanilisi seadmeid ega muid vahendeid, välja arvatud tootja poolt soovitatud vahendid.
- HOIATUS: Ärge kahjustage külmutusaineringlust, eriti kohtades, kus selle osad on kasutajale kättesaadavad.
- HOIATUS: Ärge kasutage toiduainete hoiuruumides elektriseadmeid, välja arvatud juhul, kui need on tootja poolt soovitatud tüüpi.
- Seadme paigaldamise, ümberpaigutamise, hooldamise ja kasutusest kõrvaldamise ajal kaitse külmutusringlust kahjustuste eest. Usalda külmutussüsteemiga seotud tööd kvalifitseeritud personalile.
- Hoiatussümbol ISO 7010 W021 (kolmnurgas olev leek) tähistab tuleohtu, mis tuleneb süttivate materjalide olemasolust.
- Kui seadme isolatsioon sisaldab tuleohtlikku paisutusgaasi, võtke selle gaasi olemasolu arvesse seadme kõrvaldamisel ja vältige isolatsiooni kahjustamist.
- Kämpingutes kasutamiseks mõeldud seadmeid võib seal kasutada. Ärge jätke selliseid seadmeid vihma kätte, kui neil ei ole vähemalt IPX4 kaitseklassi.
- Kui seade on ette nähtud kasutamiseks mitme toiteallikaga, võib seda toita nendest allikatest vastavalt konkreetsele mudelile ettenähtud viisil.

KASUTATUD PIKTOGRAMMIDE SELGITUS.



1 2 3 4

1. Lugege kasutusjuhendit ja järgige selles sisalduvaid hoiatusi ja ohutusjuhiseid!
2. Ärge visake seadet olmejäätmete hulka
3. EAC-sertifitseerimismärk.
4. Ukraina turu sertifitseerimismärk

JOONISTE KIRJELDUS

1. Kaan (ülemine klapp)
2. Kaanekäepide
3. Põhikorpus
4. Juhtpaneel
5. Kandekäepidemed
6. Alumine tehniline osa
7. Ühendus-/toitepaneel
8. Külgventilatsioonirestid
9. Ekraan
10. Sisse-/väljalülitusnupp

11. ALLA-nupp
12. ÜLES-nupp
13. Seadistusnupp

KASUTUSOTSTARVE

Kandekülmik on mõeldud toidu, jookide ja muude temperatuuri reguleerimist vajavate esemete jahutamiseks, madala temperatuuri säilitamiseks ja hoiustamiseks. Seadet saab kasutada autosõidu ajal, telkimisretkedel, kruiisidel, välitöödel ja kohtades, kus juurdepääs tavalisele külmikule on piiratud.

Sõltuvalt temperatuuri seadistusest saab külmkappi kasutada:

- jookide ja toidu jahutamiseks,
- värske toidu hoidmiseks,
- madalamat temperatuuri nõudvate ravimite hoidmiseks,
- toidu külmutamiseks (kui mudelil on külmutusfunktsioon),
- toodete transportimiseks kontrollitud temperatuuril.

ETTEVALMISTUS ENNE ESIMEST KASUTAMIST

- Pärast lahtipakkimist asetage külmik tasasele pinnale.
- Enne esmakordset kasutamist hoidke seadet horisontaalses asendis vähemalt 24 tundi.
- Pühkige seadme sisemust ja väliskorpust niiske lapiga.
- Veenduge, et ventilatsioonirestid ei oleks ummistunud.
- Veenduge, et külmiku ümber on piisavalt ruumi soojuse hajumiseks.

JUHTPAINEL:

Toiteallika ühendamine

12 V / 24 V alalisvoolu toiteallikas

- Ühendage kaabli pistik külmiku toitepistikupesasse **(7)**.
- Ühendage teine ots auto sigaretisüütaja pistikupesaga või 12/24 V toiteallikaga.
- Ühendamise järel süttib ekraan **(9)** ja seade läheb ooterežiimi.

Vahelduvvoolu toiteallikas

- Ühendage alalisvoolukaabel külmkapiga.
- Ühendage kaabel sobiva vahelduvvoolu/alalisvoolu toiteallikaga.
- Ühendage toiteallikas voolupistikupesasse.

Märkus: kasutage ainult tootja poolt kaasasolevaid kaableid.

SISSE- JA VÄLJALÜLITAMINE

Sisselülitamine

- Hoidke **sisse-/väljalülitusnuppu (10)** umbes 3 sekundit all.
- Ekraan hakkab vilkuma ja seade hakkab tööle.

Väljalülitamine

- Hoidke **sisse-/väljalülitusnuppu (10)** umbes 3 sekundit all.
- Ekraan läheb tühjaks.

TEMPERATUURI SEADISTAMINE

Temperatuuri muutmine

- Lülitage külmik sisse.
- Vajutage nuppu:
  - **UP (12)**, et temperatuuri tõsta,
  - **DOWN (11)**, et temperatuuri alandada.
- Väärtus vilgub mõne sekundi jooksul.
- Hetke pärast naaseb ekraan **(9)** näitama kambri hetke temperatuuri.
- Jahutusvahemik on **+20 °C kuni -20 °C**.

Ühiku muutmine: °C / °F

- Lülitage seade sisse.
- Hoidke all nuppu **DOWN (11)**.
- Samal ajal hoidke all nuppu **SET (13)**.
- Hoidke mõlemat nuppu all umbes 10 sekundit.
- Ekraanil hakkab sümbol °C või °F vilkuma.
- Valige soovitud ühik **UP- (12)** või **DOWN-n**upu **(11)** abil.
- Mõne sekundi pärast salvestatakse seade automaatselt.

Aku kaitsemehhanismi seadistamine

Külmik on varustatud aku ülemäärase tühjenemise kaitsega.

Seadistustele juurdepääs

- Lülitage külmik sisse.
- Vajutage üheaegselt **nuppe UP (12)** ja **DOWN (11)**.
- Hoidke nuppe umbes 5 sekundit all.
- Ekraanile ilmub:
  - H1,
  - H2,
  - H3.

Taseme valimine

Seadistus	Rakendus
H1	Madal kaitseaste
H2	Keskmine kaitse
H3	Kõrge kaitseaste

Kui toidet saadakse sõiduki startidparist, soovitab tootja taset **H3 (kõrge)**.

Kaitseastmete tabel:

Oluline märkus: autos kasutamisel tuleks kaitseaste seada **keskmisele** tasemele **(H2)**.

Töörežiimid

Külmkapil on kaks režiimi:

ECO

- väiksem energiatarbimine,
- vaiksem töö,
- soovitatav aku eluea pikendamiseks.

HH

- maksimaalne jahutusvõimsus,
- seadistatud temperatuuri kiirem saavutamine.

Režiimi muutmine

- Vajutage nuppu **SET (13)**.
- Ekraanil kuvatakse:
  - ECO või
  - HH.
- Vajutage uuesti **nuppu SET (13),** et režiimide vahel vahetada.
- Oodake mõni sekund, kuni seade salvestatakse.

Ühe ja kahe sektsiooni režiimi vahel vahetamine

Kehtib vaheseinaga varustatud mudelite puhul.

Ühe kambri režiim

- Eemaldage vahesein.
- Vasak kamber jääb aktiivseks.
- Parempoolne kamber lülitatakse välja.

Kahe kambriga režiim

- Paigaldage vahesein.
- Külmik lülitub mõlema tsooni eraldi juhtimisele.

SULATAMINE

Kui seest tekib jäätumiskihi:

- Võtke toit välja.
- Lülitage seade välja.
- Avage kaas **(1)**.
- Oodake, kuni jää sulab.
- Pühkige vesi pehme lapiga ära.
- **Ärge kasutage jää eemaldamiseks teravaid esemeid.**

PUHASTAMINE

- Ühendage seade vooluvõrgust lahti.
- Pühkige seadme sisemust ja korpust niiske lapiga.
- Eemaldage tolm ventilatsiooniavadest.
- Ärge peske seadet voolava vee all.
- Ärge kasutage tugevaid puhastusvahendeid.

VEAKOODID

Veatabel:

Kood	Tähendus	Lahendus
LL	Temperatuuriandur on rikkis	Kontrollige andurit või vahetage see välja
E1	Pinge on liiga madal	Laadige aku või muutke kaitsetaset
E2	Ventilaatori probleem	Kontrollige ventilaatori lukustust
E3	Kompressori kaitse	Lülita seade 30 minutiks vooluvõrgust lahti
E4	Kompressori pöörlemiskiirus on vale	Muutke töörežiimi
E5	Kontroller on ülekuumenenud	Tagage parem ventilatsioon

TEHNILISED ANDMED

Parameeter	Väärtus
Toitepinge	12/24 V DC
Nimivool	5 A (12 V) / 2,5 A (24 V)
Nimivõimsus	60 W
Mahutavus	39,1 l
Temperatuuri reguleerimisvahemik	–20 °C kuni 20 °C
Kliimaklass	SN/N/ST/T
Külmutusaine	R600a
Külmutusaine mass	18 g
Isolatsiooni paisutusaine	Tsüklopentaan (C_5H_{10})
Kaitseklass	III
Külmutussüsteem	kompressoripõhine
Mass	16,4 kg
63-193 tähistab nii seadme tüüpi kui ka mudelit	

KESKKONNAKAITSE



Elektritoitel töötavaid tooteid ei tohi visata koos olmejäätmetega, vaid need tuleb anda ringlussevõtuks asjakohastesse asutustesse. Teavet ringlussevõtu kohta saab toote müüjalt või kohalikelt ametiasutustelt. Elektri- ja elektroonikaseadmete jäätmed sisaldavad keskkonnale kahjulikke aineid. Ringlussevõtuta seadmed kujutavad endast potentsiaalset ohtu keskkonnale ja inimeste tervisele.

Piiratud vastutusega äriühing „GTX Poland Spółka z ograniczoną odpowiedzialnością", mille registrijärgne asukoht on Varssavis, aadressil ul. Pograniczna 2/4 (edaspidi: „GTX Poland"), teavitab käesolevaga, et kõik autoriõigused käesoleva kasutusjuhendi (edaspidi „käsiraamat"), sealhulgas muu hulgas selle tekst, fotod, diagrammid, illustratsioonid ning kujundus, kuuluvad eranditult GTX Polandile ja on seadusega kaitstud vastavalt 4. veebruari 1994. aasta seadusele autoriõiguse ja sellega seotud õiguste kohta (st Seaduste Leht 2006 nr 90, punkt 631, muudetud redaktsioonis). Käsiraamatu või selle üksikute osade kopeerimine, töötlemine, avaldamine või muutmine ärilistel eesmärkidel ilma GTX Polandi selgesõnalise kirjaliku nõusolekuta on rangelt keelatud ning võib kaasa tuua tsiviil- ja kriminaalvastutuse.

GTX Poland Sp. z o.o. Sp. K. kinnitab käesolevaga, et raadiosideseadme tüüp 63-193 vastab direktiivile 2014/53/EL.

ELi vastavusdeklaratsiooni täistekst on kättesaadav järgmisel veebiaadressil: https://webservice.gtx-group.com:7443/s/PRPBsSceGyjLfK2